CANAPÉ 3 PLACES PEPPER/3 SEATER SOFA PEPPER/ SOFA 3 PLÄTZE PEPPER/SOFÁ 3 PLAZAS PEPPER/DIVANO 3 POSTI PEPPER

REF:57041-57083-58594

Notice de montage / Assembling Instruction / Instrucciones de montaje / Istruzioni di montaggio

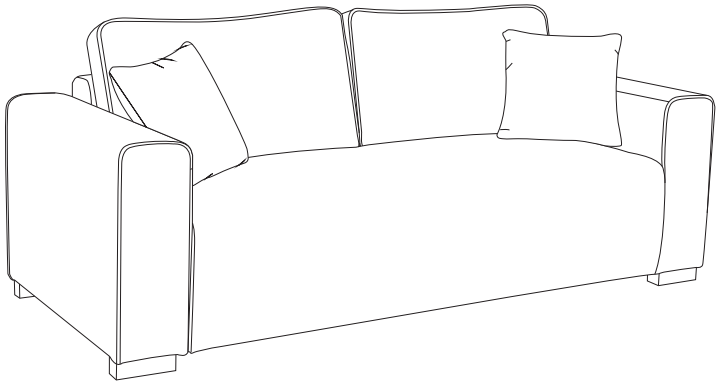



< 120kgs*3



15'

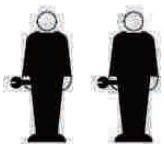

FRANÇAIS

> Consacrez quelques minutes à la lecture de cette notice de montage avant de suivre pas-à-pas les différentes étapes d'assemblage
> Vérifiez que vous disposez de toutes les pièces et accessoires nécessaires au montage de votre meuble avant de jeter tout emballage
> Effectuez votre montage sur une surface plane
> Ne serrez pas les vis au maximum avant la fin du montage
> Jetez les pièces supplémentaires et gardez les hors de portée des enfants

ENGLISH

> We suggest you spend a short time reading through this leaflet and follow the simple step-by-step assembly instructions.
> Do not discard any of the packaging until you have checked that you have all the parts and the pack of fittings.
> Assemble this product on a flat surface.
> Assemble all parts loosely before tightening any bolts.
> Discard all extra fittings and keep fittings out of reach of children.

ESPAÑOL

> Dedique unos minutos a la lectura de estas instrucciones para seguir paso a paso las etapas de montaje.
> Compruebe que dispone de todas la piezas y accesorios necesarios al montaje antes de tirar los embalajes
> Efectúe el montaje sobre una superficie plana
> No apriete los tornillos al máximo hasta el final del montaje
> Mantener las piezas que sobren fuera del alcance de los niños hasta tirarlas

ITALIANO

> Leggere attentamente le istruzioni di montaggio prima di cominciare
> Prima di buttare il cartone d'imballo verificare scrupolosamente che nessun elemento nè accessorio sia mancante
> Effettuare il montaggio su una superficie piana
> Non serrare le viti al massimo prima della fine del montaggio
> Buttare i pezzi supplementari e tenerli fuori portata dei bambini

Retrouvez l'intégralité de nos collections sur www.miliboo.com. Pour plus d'informations, veuillez nous contacter au 08 05 14 44 44 (numéro vert) ou par email à info@miliboo.com.
You can find all our collections at www.miliboo.com. For more information, please contact us at 08 05 14 44 44 (toll-free number) or by email at info@miliboo.com.
Finden Sie alle unsere Kollektionen auf www.miliboo.de. Für weitere Informationen kontaktieren Sie uns bitte unter 0800 181 42 96 (gebührenfrei) oder per E-Mail an miliboo@miliboo.de.
Encontrará toda nuestra colección en www.miliboo.es. Si desea más información, póngase en contacto con nosotros en el 91 915 46 52 o envíe un correo electrónico a miliboo@miliboo.es.
Troverà l'intera collezione su www.miliboo.it. Per ulteriori informazioni, ci contatti al 06 99 26 81 42 o invii un'email a miliboo@miliboo.it.



FIXATION / FASTENINGS / FIJACIÓN / FISSAZIONE

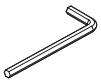

M5
A*1



M8*17mm
B*8



M8∗60mm
C*8

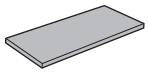

J*4

PIECES / PARTS LIST / PARTES / PEZZI



D∗4



E∗2



F∗2

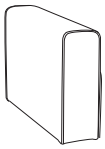

G∗1

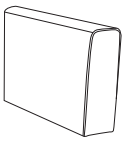

H∗1

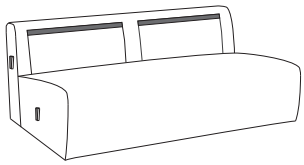

I∗1

①

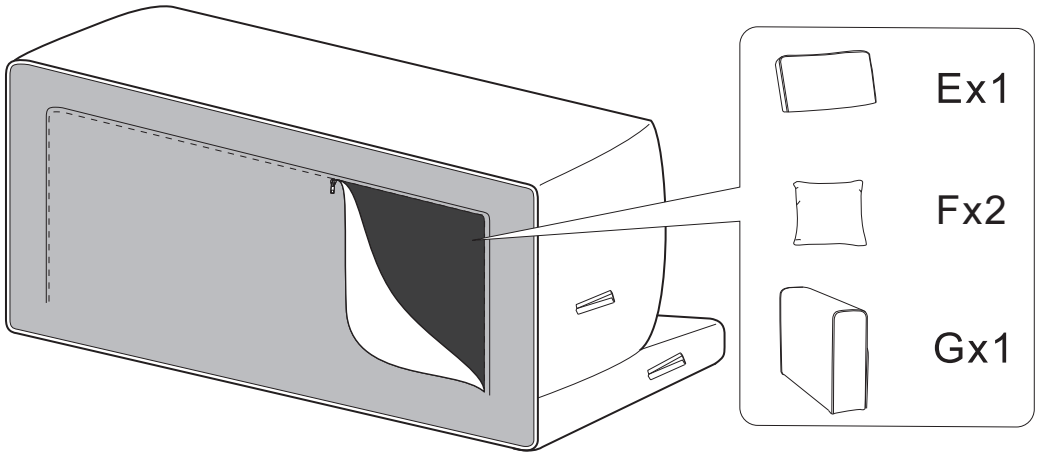

②

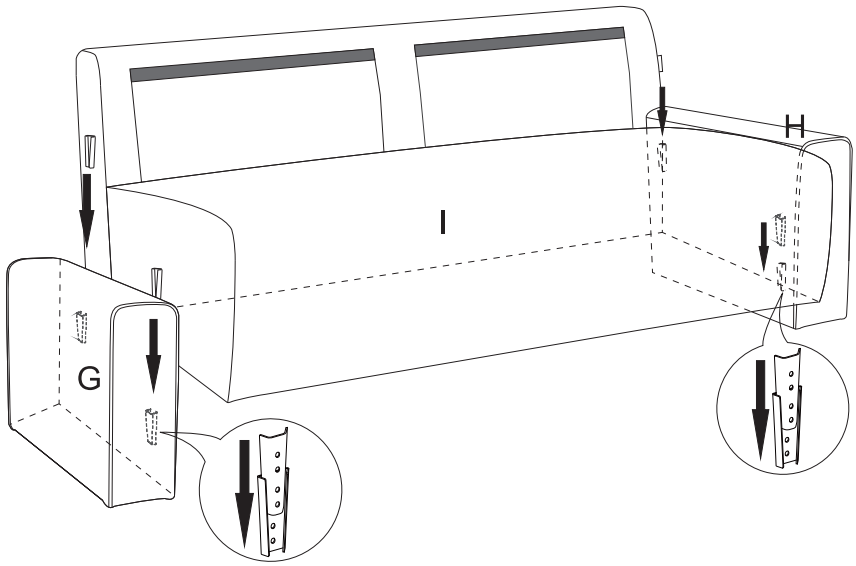

Retrouvez l'intégralité de nos collections sur www.miliboo.com. Pour plus d'informations, veuillez nous contacter au 08 05 14 44 44 (numéro vert) ou par email à info@miliboo.com.
You can find all our collections at www.miliboo.com. For more information, please contact us at 08 05 14 44 44 (toll-free number) or by email at info@miliboo.com.
Finden Sie alle unsere Kollektionen auf www.miliboo.de. Für weitere Informationen kontaktieren Sie uns bitte unter 0800 181 42 96 (gebührenfrei) oder per E-Mail an miliboo@miliboo.de.
Encontrará toda nuestra colección en www.miliboo.es. Si desea más información, póngase en contacto con nosotros en el 91 915 46 52 o envíe un correo electrónico a miliboo@miliboo.es.
Troverà l'intera collezione su www.miliboo.it. Per ulteriori informazioni, ci contatti al 06 99 26 81 42 o invii un'email a miliboo@miliboo.it.

3

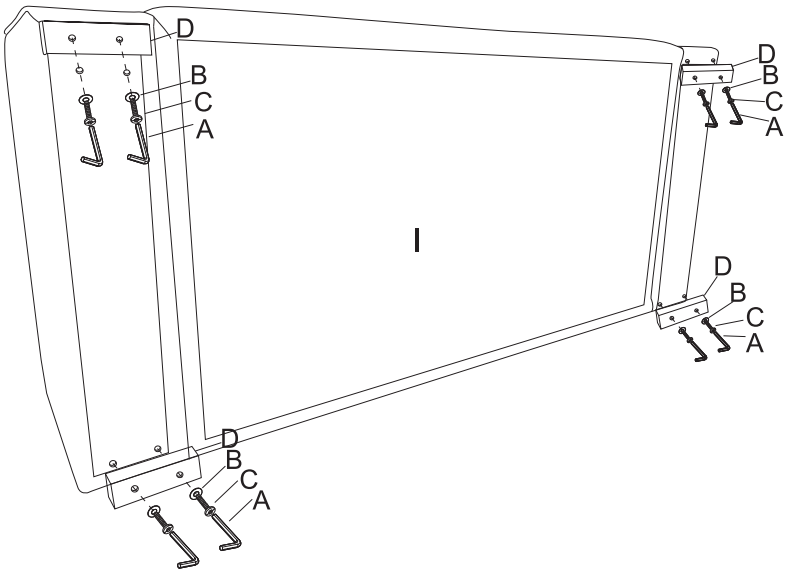

4

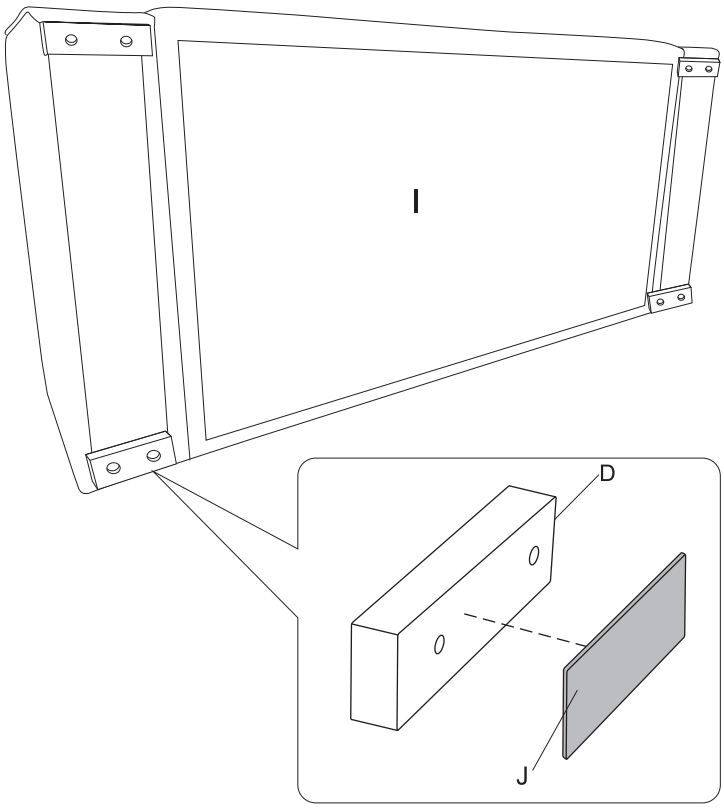

Retrouvez l'intégralité de nos collections sur www.miliboo.com. Pour plus d'informations, veuillez nous contacter au 08 05 14 44 44 (numéro vert) ou par email à info@miliboo.com.
You can find all our collections at www.miliboo.com. For more information, please contact us at 08 05 14 44 44 (toll-free number) or by email at info@miliboo.com.
Finden Sie alle unsere Kollektionen auf www.miliboo.de. Für weitere Informationen kontaktieren Sie uns bitte unter 0800 181 42 96 (gebührenfrei) oder per E-Mail an miliboo@miliboo.de.
Encontrará toda nuestra colección en www.miliboo.es. Si desea más información, póngase en contacto con nosotros en el 91 915 46 52 o envíe un correo electrónico a miliboo@miliboo.es.
Troverà l'intera collezione su www.miliboo.it. Per ulteriori informazioni, ci contatti al 06 99 26 81 42 o invii un'email a miliboo@miliboo.it.

5

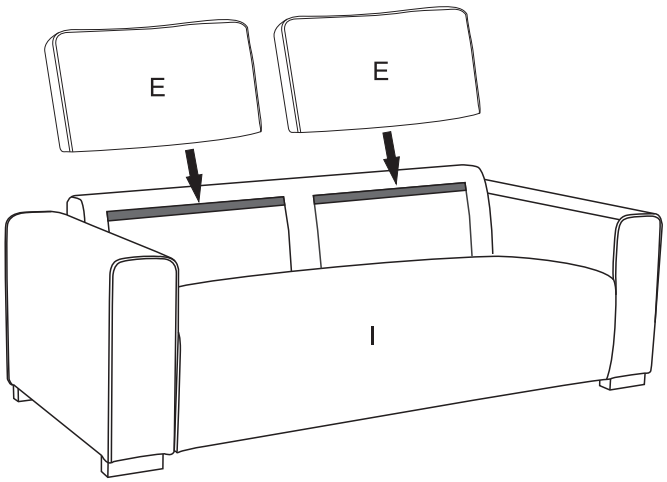

6

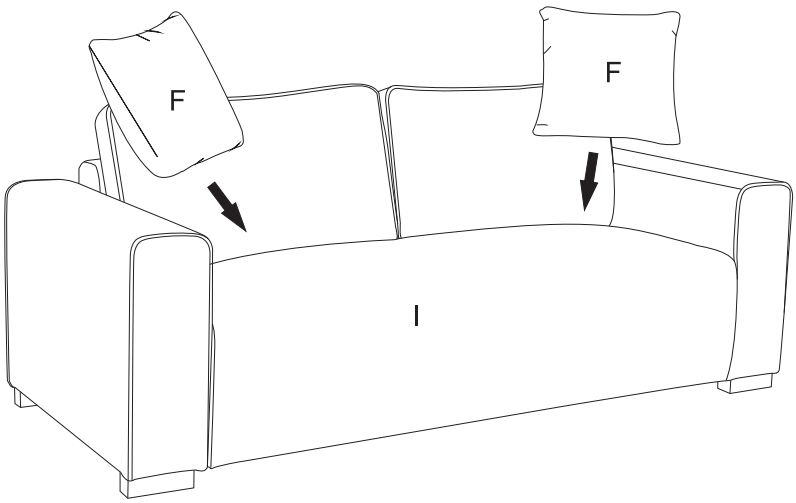

7

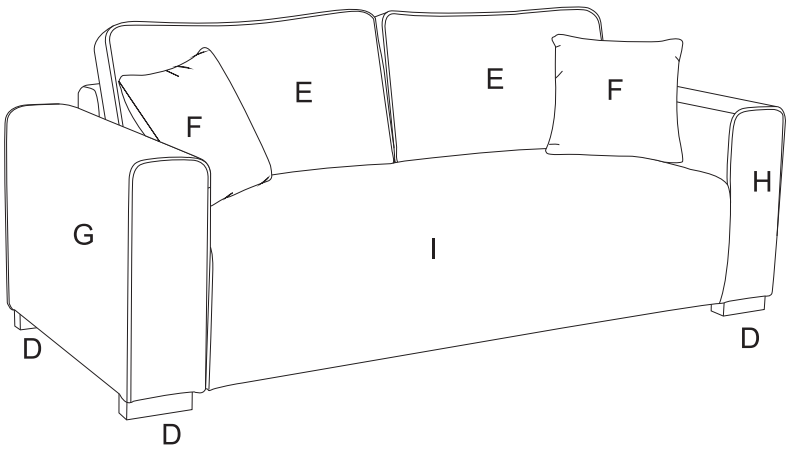

Retrouvez l'intégralité de nos collections sur www.miliboo.com. Pour plus d'informations, veuillez nous contacter au 08 05 14 44 44 (numéro vert) ou par email à info@miliboo.com.
You can find all our collections at www.miliboo.com. For more information, please contact us at 08 05 14 44 44 (toll-free number) or by email at info@miliboo.com.
Finden Sie alle unsere Kollektionen auf www.miliboo.de. Für weitere Informationen kontaktieren Sie uns bitte unter 0800 181 42 96 (gebührenfrei) oder per E-Mail an miliboo@miliboo.de.
Encontrará toda nuestra colección en www.miliboo.es. Si desea más información, póngase en contacto con nosotros en el 91 915 46 52 o envíe un correo electrónico a miliboo@miliboo.es.
Troverà l'intera collezione su www.miliboo.it. Per ulteriori informazioni, ci contatti al 06 99 26 81 42 o invii un'email a miliboo@miliboo.it.