Elektrischer Unkrautvernichter

Électronique désherbant

Elektrische Onkruidverdelger

Electronic Weed Killer



SEHR GEEHRTE DAMEN UND HERREN

Bedienungsanleitungen enthalten wichtige Hinweise für den Umgang mit Ihrem neuen Apparat. Sie ermöglichen Ihnen, alle Funktionen zu nutzen, und sie helfen Ihnen, Missverständnisse zu vermeiden und Schäden vorzubeugen.
Bitte nehmen Sie sich die Zeit, diese Bedienungsanleitung in Ruhe durchzulesen und bewahren Sie diese für späteres Nachlesen gut auf.
Für den Hausgebrauch und ähnliche Zwecke bestimmt.

TECHNISCHE DATEN

Netzspannung	230V ~ 50 Hz
Nennleistung	2000 W
Luftstrom	500 Liter/Minute
Stellung I	60 °C
Stellung II	650 °C

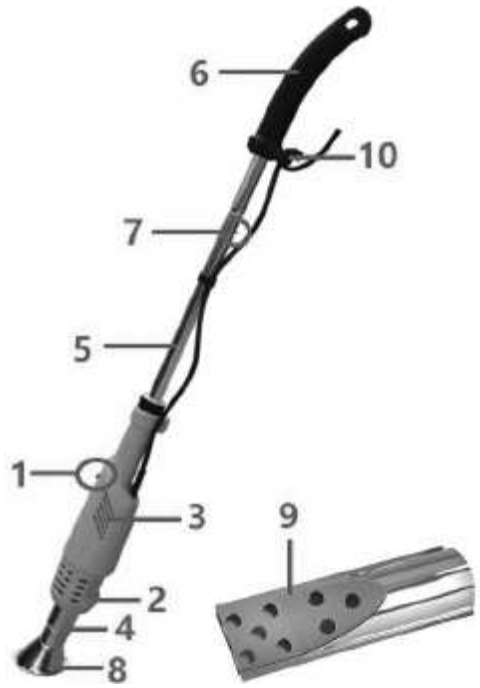

Produkt

1. Ein/Ausschalter & Leistungsschalter
2. Ständer
3. Ventilationsöffnungen
4. Heißluftdüse
5. Verlängerungsstiel
6. Handgriff
7. Verriegelung Verlängerungsstiel
8. Mundstück Unkrautvernichtung
9. Mundstück BBQ / Kamin
10. Verankerungen Stromkabel

ERLÄUTERUNG DER SYMBOLE


Lebens- und Verletzungsgefahr und Gefahr von Beschädigungen am Gerät bei Nichteinhaltung der Sicherheitsvorschriften in dieser Anleitung.


Deutet das Vorhandensein elektrischer Spannung an.


Vor Regen und Nässe schützen!


Stecker sofort vom Netz trennen, wenn die Leitung beschädigt oder durchtrennt wurde.


Achtung: heiße Oberfläche Verbrennungsgefahr durch heiße Oberflächen! Nicht berühren!

ALLGEMEINE SICHERHEITSHINWEISE FÜR ELEKTROWERKZEUGE


WARNUNG! Lesen Sie alle Sicherheitshinweise und Anweisungen.

WARNUNG: Schalten Sie das Gerät aus wenn es nicht benutzt wird.

WARNUNG: Ziehen Sie immer den Stecker aus der Steckdose wenn nicht mit dem Gerät gearbeitet wird, oder wenn Düsen ausgewechselt werden soll, oder bei Wartung Versäumnisse bei der Einhaltung der Sicherheitshinweise und Anweisungen können elektrischen Schlag, Brand und/oder schwere Verletzungen verursachen.
Dieses Gerät kann von Kindern ab 8 Jahren und darüber sowie von Personen mit verringerten physischen, sensorischen oder mentalen Fähigkeiten oder Mangel an Erfahrung und Wissen benutzt werden, wenn sie beaufsichtigt oder bezüglich

des sicheren Gebrauchs des Gerätes unterwiesen wurden und die daraus resultierenden Gefahren verstehen. Kinder dürfen nicht mit dem Gerät spielen. Reinigung und Benutzer-Wartung dürfen nicht von Kindern ohne Beaufsichtigung durchgeführt werden.

Bewahren Sie diese Sicherheitshinweise gut auf!

1. Arbeitsplatz

a. Halten Sie Ihren Arbeitsbereich sauber und gut beleuchtet. Unordnung oder unbeleuchtete Arbeitsbereiche können zu Unfällen führen.

b. Arbeiten Sie mit dem Elektrowerkzeug nicht in explosionsgefährdeter Umgebung, in der sich brennbare Flüssigkeiten, Gase oder Stäube befinden. Elektrowerkzeuge erzeugen Funken, die den Staub oder die Dämpfe entzünden können.

c. Halten Sie Kinder und andere Personen während der Benutzung des Elektrowerkzeugs fern. Bei Ablenkung können Sie die Kontrolle über das Gerät verlieren.

2. Elektrische Sicherheit

a. Der Anschlussstecker des Elektrowerkzeuges muss in die Steckdose passen. Der Stecker darf in keiner Weise verändert werden. Verwenden Sie keine Adapterstecker gemeinsam mit schutzgeerdeten Elektrowerkzeugen. Unveränderte Stecker und passende Steckdosen verringern das Risiko eines elektrischen Schlages.

b. Vermeiden Sie Körperkontakt mit geerdeten Oberflächen wie Rohren, Heizungen, Herden und Kühlschränken. Es besteht ein erhöhtes Risiko durch elektrischen Schlag, wenn Ihr Körper geerdet ist.

c. Halten Sie das Gerät von Regen oder Nässe fern. Das Eindringen von Wasser in ein Elektrowerkzeug erhöht das Risiko eines elektrischen Schlages.

d. Zweckentfremden Sie das Kabel nicht, um das Elektrowerkzeug zu tragen, aufzuhängen oder um den Stecker aus der Steckdose zu ziehen. Halten Sie das Kabel fern von Hitze, Öl, scharfen Kanten oder sich bewegenden Geräteteilen. Beschädigte oder verwickelte Kabel erhöhen das Risiko eines elektrischen Schlages.

e. Wenn Sie mit einem Elektrowerkzeug im Freien arbeiten, verwenden Sie nur Verlängerungskabel, die auch für den Außenbereich geeignet sind. Die Anwendung eines für den Außenbereich geeigneten Verlängerungskabels verringert das Risiko eines elektrischen Schlages.

f. Wenn der Betrieb des Elektrowerkzeuges in feuchter Umgebung nicht vermeidbar ist, verwenden Sie einen Fehlerstromschutzschalter. Der Einsatz eines Fehlerstromschutz-schalters vermindert das Risiko eines elektrischen Schlages.

3. Sicherheit von Personen

a. Seien Sie aufmerksam, achten Sie darauf, was Sie tun und gehen Sie mit Vernunft an die Arbeit mit einem Elektrowerkzeug. Benutzen Sie kein Elektrowerkzeug, wenn Sie müde sind oder unter dem Einfluss von Drogen, Alkohol oder Medikamenten stehen. Ein Moment der Unachtsamkeit beim Gebrauch des Elektrowerkzeuges kann zu ernsthaften Verletzungen führen.

b. Tragen Sie persönliche Schutzausrüstung und immer eine Schutzbrille. Das Tragen persönlicher Schutzausrüstung, wie Staubmaske, rutschfeste Sicherheitsschuhe, Schutzhelm oder Gehörschutz, je nach Art und Einsatz des Elektrowerkzeugs, verringert das Risiko von Verletzungen.

c. Vermeiden Sie eine unbeabsichtigte Inbetriebnahme. Vergewissern Sie sich, dass das Elektrowerkzeug ausgeschaltet ist, bevor Sie es an die Stromversorgung und/oder den Akku anschließen, es aufnehmen oder tragen. Wenn Sie beim Tragen des Elektrowerkzeuges den Finger am Schalter haben oder das Gerät eingeschaltet an die Stromversorgung anschließen, kann dies zu Unfällen führen.

d. Vermeiden Sie eine abnormale Körperhaltung. Sorgen Sie für einen sicheren Stand und halten Sie jederzeit das Gleichgewicht. Dadurch können Sie das Elektrowerkzeug in unerwarteten Situationen besser kontrollieren.

e. Tragen Sie geeignete Kleidung. Tragen Sie keine weite Kleidung oder Schmuck. Halten Sie Haare, Kleidung und

Handschuhe fern von heisse Teilen.

4. Sorgfältiger Umgang mit und Gebrauch von Elektrowerkzeugen

a. Überlasten Sie das Gerät nicht. Verwenden Sie für Ihre Arbeit das dafür bestimmte Elektrowerkzeug. Mit dem passenden Elektrowerkzeug arbeiten Sie besser und sicherer im angegebenen Leistungsbereich.

b. Benutzen Sie kein Elektrowerkzeug, dessen Schalter defekt ist. Ein Elektrowerkzeug, das sich nicht mehr ein- oder ausschalten lässt, ist gefährlich und muss repariert werden.

c. Ziehen Sie den Stecker aus der Steckdose und lassen Sie das Gerät abkühlen bevor Sie Geräteeinstellungen vornehmen, Zubehörteile wechseln oder das Gerät weglegen. Diese Vorsichtsmaßnahme verhindert den unbeabsichtigten Start des Elektrowerkzeuges.

d. Bewahren Sie unbenutzte Elektrowerkzeuge außerhalb der Reichweite von Kindern auf. Lassen Sie Personen das Gerät nicht benutzen, die mit diesem nicht vertraut sind oder diese Anweisungen nicht gelesen haben. Elektrowerk-zeuge sind gefährlich, wenn sie von unerfahrenen Personen benutzt werden.

e. Pflegen Sie das Elektrowerkzeug mit Sorgfalt. Kontrollieren Sie, ob bewegliche Geräteteile einwandfrei funktionieren und nicht klemmen, ob Teile gebrochen oder so beschädigt sind, dass die Funktion des Elektrowerkzeuges beeinträchtigt ist. Lassen Sie beschädigte Teile vor dem Einsatz des Gerätes reparieren. Viele Unfälle haben ihre Ursache in schlecht gewarteten Elektrowerkzeugen.

f. Verwenden Sie Elektrowerkzeug, Zubehör, Einsatzwerkzeuge usw. ntsprechend diesen Anweisungen. Berücksichtigen Sie dabei die Arbeitsbedingungen und die auszuführende Tätigkeit. Der Gebrauch von Elektrowerkzeugen für andere als die vorgesehenen Anwendungen kann zu gefährlichen Situationen führen.

5. Service

Lassen Sie Ihr Elektrowerkzeug nur von qualifiziertem Fachpersonal und nur mit Original-Ersatzteilen reparieren. Damit wird sichergestellt, dass die Sicherheit des Gerätes erhalten bleibt.

ZUSÄTZLICHE SICHERHEITSVORSCHRIFTEN



Beim Umgang mit elektrischen Werkzeugen sollten stets die Cicherheits-vorkehrungen beachtet werden, um das Risiko von Feuer, Stromschlag und Verletzungen zu reduzieren. Nachstehende Hinweise sollten, bevor das Gerät in Betrieb genommen wird, durchgelesen und anschließend aufbewahrt werden.

Vor dem Einsatz des Geräts

- Ist folgendes zu prüfen:
  - Sicherstellen, dass der auf der Maschine angegebene Spannungswert mit dem Wert der Versorgungsspannung übereinstimmt.
  - Netzkabel und Netzstecker auf ordnungsgemäßen Zustand prüfen: Kabel und Stecker müssen ausreichend groß bemessen sein; das Kabel darf nicht verknäuelt oder beschädigt sein.
- Vorsicht ist geboten bei das Verwenden von lange Verlängerungskabeln
- Das Gerät darf nicht in feuchter Umgebung verwendet werden.
- Die metallische Düse wird heiß. Deshalb aufpassen und die metallische Düse nicht berühren.
- Eine Beschädigung des Heizelements vermeiden. Die Düse und die Ventilationsöffnungen weder verschließen noch blockieren.
- Das Gerät im eingeschalteten Zustand nicht unbeaufsichtigt lassen.
- Richten Sie niemals das eingeschaltete Gerät auf Personen oder Tieren
- Schauen Sie niemals in die Heißluftdüse
- Gebrauchen Sie dieses Gerät nicht im Regen oder bei Wasser, oder in der Nähe von Explosionsgefährliche

Produkten oder licht entzündbare Produkten.

- Gebrauchen Sie das Gerät nicht an sehr trockenen Stellen, um Brandgefahr zu vermeiden
- Ziehen Sie immer den Stecker aus der Steckdose wenn nicht mit dem Gerät gearbeitet wird, oder wenn Düsen ausgewechselt werden soll, oder bei Wartung
- Richten Sie das Gerät niemals längere Zeit auf die selbe Stelle
- Halten Sie die Düse nicht zu nah an die zu bearbeitende Oberfläche. Das Gerät kann hierdurch überhitzt warden
- Achten Sie auf den direkten-/indirekten Arbeitsbereich, die Wärme kann an entzündbare Materialien gelangen die sich nicht im Sichtfeld befinden
- Die Anschlussleitung oder andere brennbare Materialien dürfen nicht mit den heißen Teilen das Gerät in Berührung kommen
- Das Gerät soll immer sauber, trocken und frei von Fett und Öl sein
- Verwenden Sie das Gerät niemals für andere Zwecke als wofür es bestimmt ist.



Dieses Gerät funktioniert mit einer Temperatur von 650 Grad, ohne dass sichtbare Anzeichen dieser Temperatur vorhanden sind (keine Flammen); dennoch besteht Feuergefahr. Auf den aus der Düse austretenden Heißluftstrom aufpassen. Der Heißluftstrom kann Verbrennungen hervorrufen.

Während des Einsatzes des Geräts

- Während des Einsatzes der Maschine können kurzzeitig Dämpfe und Gase freigesetzt werden. Dies kann gesundheitsgefährlich sein. Insbesondere für Asthmatiker kann dies problematisch werden.
- Vor dem Anschließen des Steckers an die Netzsteckdose ist sicherzustellen, dass sich der Schalter in der Stellung „0“ befindet.
- Das Netzkabel stets von der Düse der Maschine fernhalten.
- Kinder und Tiere während des Einsatzes stets vom Gerät fernhalten.
- Halten Sie alle Körperteile vom Heizelement und Hitzeschild (einschließlich Düse) fern. Berühren Sie keine heiße Oberfläche, bevor die völlig abkühlt. Halten Sie das Elektrowerkzeug nur an den isolierten Grifffflächen, da das Hitzeschild (einschließlich Düse) mit verborgenen Stromleitungen oder dem eigenen Netzkabel in Berührung kommen kann.
- Houd alle lichaamsdelen uit de buurt van de metalen brander mond, inclusief de nozzle. Raak deze niet aan voordat hij is afgekoeld. Houd het apparaat altijd en uitsluitend bij de geïsoleerde handgreep vast, daar de brander met verborgen stroomleidingen of de eigen elektrokabel in aanraking kan komen.

Das Gerät in den folgender Fällen sofort Ausschalten:

- Wenn Stecker bzw. Kabel beschädigt sind.
- Wenn der Schalter beschädigt ist.
- Wenn durch eine verbrannte Isolierung Rauch aus der Maschine austritt bzw. wenn es verbrannt riecht.

Elektrische Sicherheit

Beachten beim Benutzen von Elektrogerät immer die örtlichen Sicherheitsvorschriften bezüglich Feuerrisiko, Elektroschock und Verletzung.



Überprüfen Sie immer, ob Ihre Netzspannung der des Typenschilds entspricht.



Gerät der Schutzklasse II – schutzisoliert – kein Schutzkontakt erforderlich.

Austauschen von Kabeln oder Steckern

Wenn die Netzanschlussleitung dieses Gerätes beschädigt wird, muss sie durch den Hersteller oder seinen Kundendienst oder eine ähnlich qualifizierte Person ersetzt werden, um Gefährdungen zu vermeiden. Entsorgen Sie alte Kabel oder Stecker, unmittelbar nachdem Sie durch neue ersetzt wurden. Das Anschließen eines Steckers eines losen Kabels an eine Steckdose ist gefährlich.

Verwendung von Verlängerungskabeln

Benutzen Sie nur ein genehmigtes Verlängerungskabel, das der Maschinenleistung entspricht. Die Ader müssen einen Mindestquerschnitt von 1,5 mm2 haben. Befindet das Kabel sich auf einem Haspel muß es völlig abgerollt werden. Ungeeignete Verlängerungskabel können gefährlich sein. Wenn ein Verlängerungskabel verwendet wird, muss es für den Außeneinsatz geeignet sein, und die Verbindung muss trocken sein und oberhalb des Bodens liegen. Es ist empfohlen, hierzu eine Kabeltrommel zu verwenden, die die Steckdose mindestens 60 mm über dem Boden hält.

BEDIENUNG

Montieren Verlängerungsstiehl:

Stecken Sie den Verlängerungsstiel so weit wie möglich in das Gerät ein bis er einrastet. (Der Stiel lässt sich nur auf diese Art und Weise einsetzen.) Stecken Sie das andere Ende des Verlängerungsstiels in den Handgriff, bis der Arretierungsknopf einrastet. Prüfen Sie, ob der Stiel an beiden Seiten gut festsitzt. Zum Entfernen des Stiels drücken Sie die „Verriegelung des Verlängerungsstiels“ bzw. die „Verriegelung des Handgriffs“ und ziehen Sie den Stiel aus dem Gerät und aus dem Handgriff heraus.

Montieren der Düse:

Die Düsen können einfach über die Heißüftdüse geschoben werden.

- Die herausragenden Spitzen des „Mundstücks Unkrautvernichtung“ müssen so weit wie möglich in die Schlitze der Heißluftdüse geschoben werden. Anschließend muss das Mundstück ungefähr einen Zentimeter in den Schlitz gedreht werden.

  Achtung! Die lange Seite des Mundstücks muss **oben** sein (das ist die Seite des Gerätes, auf der sich der Schalter befindet).

- Das „Mundstück BBQ/Kamin“ muss so auf die Heißluftdüse aufgesetzt werden, dass die runden Löcher **unten** sind (das ist die Seite des Gerätes, auf der der Ständer befestigt ist).

Berühren Sie nie die Heißlüftdüse und die Düsen, währen oder direkt nach dem Gebrauch des Gerätes. Die Heisslüftdüse und die Düsen werden sehr heiß.

Temperatureinstellungen:

Mit den Ein/Ausschalter & Leistungsschalter können Sie zwei Temperatureinstellungen wählen. Abhängig von der Anwendung können Sie folgende Einstellungen selektieren:
Stand I 60 °C (Ventilieren/Abkühlung)
Stand II 650 °C (Unkrautvernichtung / BBQ oder Kamin entzünden)
Das Luftvolumen ist in jeder Einstellung 500L/ Min.



Vorsicht! Decken Sie die Ventilationsöffnungen, während dem Gebrauch, nicht ab. Gefahr für Verbrennungen!
Berühren Sie nie die Heiße Düsen.

Inbetriebnahme

Option 1: Unkrautvernichter:

Als Unkrautvernichter darf das Gerät nur mit Verlängerungsstiehl und Handgriff gebraucht werden. Halten Sie den Unkrautvernichter fest am Handgriff vom Verlängerungsstiehl.

- Vergewissern Sie sich, dass alle vorgenannten Sicherheitsmaßnahmen eingehalten werden.
- Sorgen Sie dafür das der Verlängerungsstiehl gut an das Gerät befestigt ist und dass das Gerät Ausgeschaltet ist.
- Führen Sie das Stromkabel über die Kabelklemmen auf dem Verlängerungsstiel und Handgriff von der Heißluftdüse weg.
- Montieren Sie die Düse (11) um das Unkraut zu vernichten.
- Stecken Sie den Stecker in die Steckdose
- Kontrollieren Sie ob die Düse nicht gesperrt wird vor dem Einschalten.
- Bringen Sie den Ein-/Ausschalter & Leistungsschalter in Position II, um das Gerät in Betrieb zu setzen.
- Lassen Sie das Gerät ungefähr 45 Sekunden aufwärmen.
- Um das Unkraut zu vernichten, halten Sie die Düse über das Unkraut für ungefähr 5 Sekunden. Während diese 5 Sekunden wird die Zellstruktur vom Unkraut vernichtet. Hierdurch stirbt das Unkraut innerhalb wenige Tagen ab.
- Es ist nicht notwendig das Unkraut vollständig zu verbrennen, 5 Sekunden reichen vollkommen aus.
- Für eine effiziente Behandlung soll die Düse 0 – 5 cm über das Unkraut gehalten werden.
- Bringen Sie den Ein-/Ausschalter & Leistungsschalter zurück in Position 0, um das Gerät (vorübergehend) auszuschalten.

Die Auswirkungen sind nicht sofort sichtbar, es kann es mehrere Tage dauern, bis die Auswirkungen sichtbar sind. Es ist ein einen sogenannten Langzeit-Effekt .

Option 2: Entzünder Bbq / Kamin:

Der BBQ oder Kamin entzunder soll immer ohne Verlängerungsstiehl verwendet werden.

- Stecken Sie die BBQ Düse auf das Gerät
- Platzieren Sie die Düse unter die Kohle oder das Holz
- Überprüfen, dass der Festbrennstoffanzünder sich in der richtigen Lage befindet.
- Stecken Sie den Stecker in die Steckdose
- Controllieren Sie ob die Düse nicht gesperrt wird vor dem Einschalten.
- Bringen Sie den Ein-/Ausschalter & Leistungsschalter in Position II, um das Gerät in Betrieb zu setzen.
- Nehemn Sie das Gerät aus den Kohlen oder dem Holz sobald es anfängt zu glühen.
- Jetzt richten Sie die Düse aus ca. 10 – 20 cm Entfernung auf die Kohlen bzw. das Holz, so lange bis die Kohlen oder das Holz richtig brennt.
- Hiermit vermeiden Sie, dass der Düssenvorsatz in der Kohle einer zu hohen Temperatur ausgesettzt und beschädigt werden kann. Hierbei wird auch vermieden, dass das Gehäuse durch die Temperatur verformt, da die Temperatur der Kohle sehr hoch wird. Bitte beachten Sie diese Hinweise u m langfristig Freude an diesem Produkt zu haben.
- Das Gerät ausschalten vor dem Entfernen aus dem Feuer.

Achtung! Um Überhitzung vom BBQ oder Kamin zu vermeiden sollen Sie das Gerät nicht länger verwenden als

notwendig.

Abkühlen und dauerhaft deaktivieren:

Vor dem dauerhaft Ausschalten vom Gerät, soll es zuerst abgekühlt werden. Wählen Sie Temperatur Einstellung I für mindestens eine Minute. Hiernach kann das Gerät Ausgeschaltet werden.
Mit Hilfe vom Ständer ist es möglichdas Gerät an zu stellen, während das Gerät abkühlt. Lassen Sie das Gerät unbeaufsichtigt.

Aufbewahrung:

Sorgen Sie dafür das das Gerät völlig Abgekühlt ist vor dem Aufbewahren.

REINIGUNG UND WARTUNG

VORSICHT! Entfernen Sie vor Reinigung oder Wartung immer den Stecker aus der Steckdose und sorgen Sie dass das Gerät vollständig abgekühlt ist.

- Reinigen Sie das Maschinengehäuse regelmäßig mit einem weichen Tuch, vorzugsweise nach jedem Gebrauch. Achten Sie darauf, dass die Lüftungsschlitze staub- und schmutzfrei sind.
- Verwenden Sie bei hartnäckigem Schmutz ein weiches mit Seifenwasser angefeuchtetes Tuch. Verwenden Sie keine Reinigungsmittel wie Benzin, Alkohol, Ammoniak, usw. Diese Substanzen greifen die Kunststoffteile an. Achten Sie darauf, dass kein Wassen in das Innern des Geräts durchdringt.

ENTSORGUNG:

Das Verpackungsmaterial ist wiederverwertbar. Entsorgen Sie die Verpackung umweltgerecht und führen Sie sie der Wertstoffsammlung zu.



Entsorgen Sie den Artikel und die Batterien umweltgerecht, wenn Sie sich von ihm trennen möchten. Das Gerät und die Batterien gehören nicht in den Hausmüll. Entsorgen Sie sie bei einem Recyclinghof für elektrische und elektronische Altgeräte. Nähere Informationen erhalten Sie bei Ihrer örtlichen Gemeindeverwaltung. Entfernen Sie zuvor die Batterien.

CE

RoHS

CAPTELEC – France

59170 Croix

Diese Bedienungsanleitung entspricht dem technischen Stand bei Drucklegung.
Änderungen in Technik und Ausstattung sind vorbehalten.

© 01.01.2017

CHER CLIENT

Les manuels d'utilisation contiennent des consignes importantes pour la manipulation de votre nouveau appareil. Ils vous permettent d'utiliser toutes les fonctions, d'éviter des erreurs de compréhension et de prévenir les dommages.
Veuillez prendre le temps de lire tranquillement ce manuel d'utilisation et conservez-le jalouse- ment pour une consultation ultérieure.

FICHE TECHNIQUE

Tension	230V ~ 50 Hz
Puissance	2000 W
Courant d'air	500 litres/minute
Position I	60 °C
Position II	650 °C



PRODUIT:

1. Interrupteur Marche/Arrêt et puissance
2. Support
3. Fentes de ventilation
4. Buse d'air chaud
5. Pièce de rallonge
6. Poignée
7. Bloquer de poignée
8. Buse de désherbage
9. Buse barbecue/cheminée
10. Ancrages câble électrique

EXPLICATION DES SYMBOLES


Indique un risque de blessures, un danger mortel ou un risque d'en- dommagement de l'outil en cas du non-respect des consignes de ce mode d'emploi.


Indique un risque de décharges électriques.


Ne pas exposer à la pluie et/ou d' eau.


Débranchez immédiatement le cordon du secteur s'il est endommagé ou coupé.


Attention, surface chaude.

CONSIGNES GÉNÉRALES DE SÉCURITÉ POUR APPAREILS ÉLECTRIQUES


Avertissement ! Lisez attentivement les instructions.

Attention! Mettez toujours l'appareil hors tension lorsque vous ne l'utilisez pas.

Attention! Prenez toujours la fiche de la prise avant le nettoyage et l'entretien. Et veiller à ce que l'appareil soit complètement refroidi.

Le non-respect de toutes les instructions indiquées ci-dessous peut entraîner un risque de choc électrique, d'incendie et/ou de blessures graves.

Cet appareil peut être utilisé par des enfants de 8 ans et plus et par des personnes dont les capacités physiques, sensorielles ou mentales sont réduites ou qui manquent d'expérience et de connaissance à condition que ceux-ci fassent

l'objet d'une surveillance ou qu'ils aient reçu des instructions sur une utilisation sûre de l'appareil et comprennent les risques qui y sont liés. Il est interdit aux enfants de jouer avec l'appareil. Les opérations de nettoyage et de maintenance utilisateur ne peuvent être effectuées par des enfants sans surveillance.

Conservez ces instructions !

1. Espace de travail

a. Veillez toujours à garder votre espace de travail propre et bien éclairé. Les espaces mal rangés et sombres peuvent être la cause d'accidents.

b. N'utilisez pas les appareils électriques dans des environnements susceptibles d'explosion, par exemple en présence de liquides inflammables, de gaz ou de particules. Les appareils électriques provoquent des étincelles qui peuvent enflammer les parti- cules des émanations.

c. Veillez à garder éloignés les enfants et les personnes se trouvant dans votre voisinage, lors de l'utilisation d'un appareil électrique. Les distractions peuvent vous faire perdre le contrôle de l'appareil.

2. Mesures de sécurité électriques

a. Les prises des appareils électriques doivent être raccordées à la prise murale correspondante. Ne modifiez jamais la prise de l'appareil, de quelque façon que ce soit. N'utilisez pas d'adaptateurs qui mettent les appareils électriques à la terre (mise à la masse). Des prises non modifiées et branchées à la prise murale correspondante réduiront les risques de choc électrique.

b. Evitez le contact direct avec les surfaces mises à la terre ou mises à la masse comme les canalisations, les radiateurs, les cuisinières et les réfrigérateurs. En effet, le risque de choc électrique s'accrut si votre corps est mis à la terre ou à la masse.

c. N'utilisez pas d'outils électriques dans des environnements pluvieux ou humides. Si de l'eau s'introduit dans un appareil électrique, le risque de choc électrique augmentera.

d. N'utilisez pas le câble de manière abusive. N'utilisez jamais le câble pour transporter, tirer ou débrancher l'appareil électrique. Veillez à garder le câble éloigné des sources de chaleur, des huiles, des rebords coupants ou des pièces actionnées. Les câbles endommagés ou entremêlés augmentent le risque de choc électrique.

e. Lorsque un appareil est utilisé à l'extérieur, utilisez uniquement un câble prolongateur prévu à cet effet. L'utilisation d'un câble à usage extérieur réduit le risque de choc électrique.

f. Utilisez toujours l'outil avec un dispositif de disjoncteur résiduel. L'utilisation d'un dispositif de disjoncteur résiduel réduit le risque de choc électrique.

3. Sécurité personnelle

a. Restez vigilant, gardez un oeil sur ce que vous faites et utilisez votre sens commun lors de l'utilisation d'un appareil électrique. N'utilisez pas un appareil électrique si vous êtes fatigué ou si vous êtes sous l'influence de drogues, d'alcool ou si vous prenez des médicaments. Un moment d'inattention lors de l'utilisation des appareils électriques peut entraîner des blessures graves.

b. Porter un équipement de sécurité personnelle et toujours porter des lunettes de sécurité. Porter un équipement de sécurité personnels tels que masque anti-poussière, des chaussures à semelles antidérapantes, casque de sécurité et de protection de l'oreille, appropriée à l'utilisation de l'appareil, de réduire le risque de blessure.

c. Évitez tout démarrage involontaire. Assurez-vous que l'interrupteur est sur la position "arrêt" avant de brancher l'appareil. En effet, le transport des appareils électriques en gardant vos doigts sur l'interrupteur, ou le branchement de ces appareils en ayant l'interrupteur sur "marche" est source d'accidents.

d. Ne vous surélevez pas. Gardez toujours vos pieds à plat et gardez votre équilibre. Ceci permet de mieux contrôler l'appareil électrique dans des situations imprévues.

e. Habillez-vous convenablement. Ne portez pas de vêtements lâches ou de bijoux. Gardez vos cheveux, vêtements et gants éloignés des pièces chauds.

4. Utilisation et entretien d'un appareil électrique

a. Ne forcez pas l'appareil électrique. Utilisez l'appareil électrique adéquat pour votre application. Un appareil électrique correctement choisi assurera un meilleur travail et un travail sans danger, au rythme auquel il a été conçu.

b. N'utilisez pas l'appareil électrique si l'interrupteur marche/arrêt ne fonctionne pas. Un appareil électrique qui ne peut pas être commandé par l'interrupteur de contrôle est dangereux et doit être réparé.

c. Débranchez la prise du bloc d'alimentation et donne l'appareil assez de temps pour refroidir avant d'effectuer des réglages, de changer des accessoires, ou de ranger les appareils électriques. Ces mesures de sécurité préventives réduiront le risque de démarrage involontaire de l'appareil électrique.

d. Rangez les appareils électriques non utilisés hors de la portée des enfants, soit en hauteur, soit sous clef, et ne laissez aucune personne, non familiarisée avec l'outil ou ces instructions, utiliser l'appareil électrique. Les appareils électriques sont dangereux entre les mains d'utilisateurs non formés.

e. Entretenez les appareils électriques. Vérifiez les pièces endommagées. Avant de réutiliser l'outil, il est recommandé de vérifier soigneusement un protecteur endommagé, ou une autre partie, pour déterminer si il peut fonctionner correctement et remplir sa fonction. Vérifiez tout défaut d'alignement et le mouvement libre des pièces en mouvement, la rupture de ces dernières, et les autres conditions qui peuvent affecter le fonctionnement des appareils électriques. En cas de dommages et sauf indications contraires dans le présent manuel faites réparer l'appareil électrique par un service agréé avant de le réutiliser. Nombreux sont les accidents provoqués par des appareils électriques mal entretenus. Les interrupteurs défectueux doivent être remplacés par un service agréé. Ne pas utiliser l'outil si l'interrupteur ne commande plus ni l'arrêt ni la marche. Veillez à garder les outils coupants aiguisés et propres pour une plus sûre et meilleure performance.

f. Utilisez l'appareil électrique, les accessoires et les embouts, etc., conformément à ces instructions et de la manière prévue pour le type spécifique de l'appareil électrique, en prenant en compte les conditions de travail et le travail à effectuer. L'utilisation de l'appareil électrique dans des applications différentes de celles prévues peut entraîner des situations dangereuses.

5. **Maintenance**

Veuillez recourir à un technicien qualifié qui utilisera des pièces d'origine pour réparer votre outil électrique. C'est ainsi que vous vous assurerez d'un bon fonctionnement de votre outil.

PRESCRIPTIONS DE SÉCURITÉ SPÉCIALES



Lors d'utilisation de machines électriques, observez les consignes de sécurité locales en vigueur en matière de risque d'incendie, de chocs électriques et de lésion corporelle. En plus des instructions ci-dessous, lisez entièrement les consignes de sécurité contenues dans le cahier de sécurité fourni à part. Conservez soigneusement ces instructions!

Lors de la mise en service de l'appareil

- Contrôlez le suivant:

- Est-ce que la tension de branchement du décapeur thermique correspond à la tension du réseau?

- Est-ce que le fil d'alimentation et la fiche secteur sont en bon état; solides, sans effilures ou dommages?

- Il faut être plus prudent lors d'utilisation de câbles de rallonge longs

- N’utilisez pas l’appareil sous circonstances-mouillés.
- L’embouchure métallique se chauffe. Faites attention et ne touche pas l’embou- chure métallique.
- Prévenez dommages de l’élément de chauffage. Ne fermez pas l’embouchure et les fentes de ventilation, et ne les bloquez pas.
- Ne quittez l’appareil si l’interrupteur est en position “MARCHE”.
- Ne dirigez pas l'appareil vers des per- sonnes ou des animaux lorsqu’il est allumé
- Ne dirigez jamais dans la buse à air chaud vers les yeux
- N’utilisez pas cet appareil sous la pluie ou dans des environnements humides ou à proximité de produits inflammables ou explosifs.
- N’utilisez pas l'appareil sur ou à proximité d’objets très secs pour éviter un incendie
- Débranchez toujours la prise secteur lorsque vous n’utilisez pas l'appareil, lors du remplacement des buses ou lors de la maintenance de l'appareil
- Ne dirigez pas l'appareil vers le même endroit pendant de longues périodes
- Ne placez pas l'appareil trop près de la surface à travailler car l'appareil risque de surchauffer
- Faites attention à l'espace de travail direct/ indirect car la chaleur peut enflammer des matières inflammables, qui sont à proxi- mité, mais pas forcement visibles
- Évitez que les parties chaudes de l'appa- reil ne touchent le cordon ou d'autres matériaux inflammables
- L'appareil doit toujours être propre, sec et exempt de graisse et d'huile
- N'utilisez pas l'appareil à d'autres fins autres que celles pour lesquelles il est destiné.



Cet appareil marche par une température de 650 centigrades sans signes visibles de cette température (sans flammes), pourtant il y a danger d’incendie. Faites attention au flux d’air chaud. Ce flux d’air peut causer des brûlures. Lors de la mise en marche de l’appareil.

Lors de la mise en marche de l’appareil

- Lors de l’utilisation du pistolet à air chaud, des vapeurs et/ou des gaz pourraient être libérés.
- Ceci pourrait être dangereux pour votre santé. Les personnes asthmatiques pourraient être affectées par ces vapeurs/gaz.
- Contrôlez si l’interrupteur n’est pas en position “marche” avant de brancher la fiche secteur sur la tension de réseau.
- Prenez soin que le fil d’alimentation ne touche pas l’embouchure du décapeur thermique.
- Prenez soin qu’il n’y a pas des enfants ou animaux près de l’appareil si vous l’utilisez.
- N’approchez pas la tête de chauffage métallique (incl. la buse) de votre corps. Ne la touchez pas avant qu’elle ne soit refroidie. Portez l’appareil toujours et seulement par la poignée isolée, comme le brûleur peut entrer en contact avec des fils cachés ou son propre câble électrique.

Arrêter immédiatement l’appareil en cas de:

- Court-circuit de la fiche-secteur ou du fil d’alimentation ou endommagement du fil d’alimentation.

- L'interrupteur défectueux.
- Fumée ou odeur d'isolant, originaire du décapeur thermique.

Consignes de sécurité électrique

Lors d'utilisation de machines électriques, observez les consignes de sécurité locales en vigueur en matière de risque d'incendie, de chocs électriques et de lésion corporelle. En plus des instructions ci-dessous, lisez entièrement les consignes de sécurité contenues dans le cahier de sécurité fourni à part.



Vérifiez toujours si la tension de votre réseau correspond à la valeur mentionnée sur la plaque signalétique.



Machine de la classe II – Double isolation – vous n'avez pas besoin d'une prise avec mise à terre.

En cas de changement de câbles ou de fiches

Si le câble d'alimentation électrique est endommagé, il doit être remplacé par le fabricant ou de son service clientèle. Jetez les vieux câbles ou prises immédiatement après les avoirs remplacés par de nouveaux. Il est dangereux de brancher un câble lâche.

En cas d'emploi de câbles prolongateurs

Employez exclusivement un câble prolongateur homologué, dont l'usage est approprié pour la puissance de la machine. Les fils conducteurs doivent avoir une section minimale de 1,5 mm2. Si le câble prolongateur se trouve dans un dévidoir, déroulez entièrement le câble.

Des rallonges inadéquates peuvent être dangereuses. Si une rallonge est utilisée, elle doit être appropriée à une utilisation en extérieur, et la jonction doit être maintenue sèche et au dessus du sol. Il est recommandé d'utiliser une bobine de câble qui maintient la prise à au moins 60 mm au-dessus du sol.

UTILISATION

Assemblez la poignée de rallonge

Faites glisser la pièce de rallonge le plus loin possible dans l'appareil, jusqu'à ce qu'elle s'enclenche (ce n'est possible que d'une seule manière). Faites glisser l'autre côté de la pièce de rallonge dans la poignée jusqu'à ce que la palette passe par le trou. Vérifiez si la pièce est bien fixée de chaque côté (sans jeu). Pour enlever la pièce, enfoncez le 'bloquer de pièce de rallonge' ou le 'bloquer de poignée' et retirez la pièce de l'appareil et de la poignée.

Pour installer une buse :

Les buses peuvent être facilement insérées dans la buse à air chaud.

- Avec la buse de désherbage, les pointes qui dépassent de la buse doivent être glissées le plus loin possible dans les fentes de la buse d'air chaud ; ensuite, la buse doit être tournée d'environ un centimètre dans la fente.

  Attention ! Le côté long du couvercle doit se trouver **au-dessus** (il s'agit du côté avec l'interrupteur) !

- La buse barbecue/cheminée doit être glissée sur la buse d'air chaud de manière à ce que les trous ronds se trouvent **en dessous** (il s'agit du côté où le support est fixé).

Ne touchez jamais les buses pendant ou immédiatement après l'utilisation de l'appareil. Les buses deviennent très chaudes.

Réglage de la température :

Le Interrupteur Marche/Arrêt et puissance permet de choisir parmi deux niveaux de température. Selon l'application, vous pouvez utiliser les niveaux suivants :

Niveau I 60°C (ventilation/refroidissement)

Niveau II 650°C (désherbage / allumer barbecue ou cheminée

Le débit d'air à chaque niveau est de 500 l/minute



Toujours utiliser avec précaution ! Ne couvrez pas les fentes de ventilation lors de l'utilisation car cela risque d'entraîner des brûlures !

Ne touchez jamais une buse chaude !

Mise en service

Option 1: Désherbant:

Vous devez utiliser la pièce de rallonge et la poignée lorsque vous utilisez l'appareil comme désherbant. Tenez le désherbant fermement par l'extrémité de la poignée de rallonge.

- Contrôlez si toutes les mesures de sécurité décrites ci-dessus sont respectées.
- Assurez-vous que la poignée de rallonge est solidement fixée à l'appareil et que ce dernier est éteint.
- A l'aide des attache-câbles sur la pièce de rallonge et la poignée, éloignez le câble électrique de la buse d'air chaud.
- Installez la buse pour détruire les mauvaises herbes.
- Branchez la prise au secteur
- Assurez-vous que la buse ne soit pas bloqué avant que l'appareil est sous tension.
- Mettez l'interrupteur Marche/Arrêt et puissance sur la position II : l'appareil se met en marche.
- Laissez l'appareil se réchauffer pendant environ 45 secondes.
- Dirigez la buse vers les mauvaises herbes pendant environ 5 secondes pour les détruire. Pendant ces 5 secondes, la structure cellulaire des mauvaises herbes sera détruite. Ainsi, les mauvaises herbes meurent en quelques jours.
- Il n'est pas nécessaire de brûler complète- ment les mauvaises herbes, une exposi- tion de 5 secondes est plus que suffisante.
- Pour obtenir un résultat optimal, la buse doit être à 0 – 5 cm au-dessus des mau- vaises herbes
- En mettant à nouveau sur l'interrupteur Marche/Arrêt et puissance sur 0, vous éteignez (temporairement) l'appareil.

Les effets ne sont pas immédiatement visibles, et prendront un certain temps pour être vus. C'est plus un effet à long terme.

Option 2: Allume-feu pour barbecue / chéminee

L'allume-feu pour barbecue/cheminée se fait toujours sans l'utilisation de la poignée de rallonge.

- Fixez la buse pour barbecue à l'appareil
- Placez la buse sous le charbon ou le bois.
- Assurez-vous que l'allume-feu est correctement positionné
- Branchez la prise au secteur
- Assurez-vous que la buse ne soit pas bloqué avant que l'appareil est sous tension.
- Mettez l'interrupteur Marche/Arrêt et puissance sur la position II : l'appareil se met en marche.
- Retirez le dispositif de la braise ou du bois dès qu'il commence à briller.
- Puis, soufflez de l'air chaud sur le charbon ou le bois, à une distance d'environ 10 - 20 cm, jusqu'à ce que le charbon ou le bois brûle correctement.

- Ceci permet d'éviter d'endommager l'embout. L'exposition de l'embout à des tem- pératures élevées pendant une période prolongée pourrait faire fondre le matériau. Merci de suivre ces instructions pour profiter de votre produit à long terme.

Soyez vigilant ! N'utilisez pas l'appareil plus longtemps que nécessaire pour éviter toute surchauffe du barbecue ou de la cheminée.

Refroidissement et désactiver définitivement :

Il faut laisser l'appareil refroidir avant de l'éteindre définitivement. Positionnez l' interupteur de puissance sur I pendant au moins une minute. L'appareil peut être éteint après cette période écoulée.

Après l'utilisation de l'appareil, vous pouvez le placer sur son support pour le laisser refroidir avant de le ranger. Ne jamais laisser la machine sans surveillance.

Rangement :

Assurez-vous que l'appareil est complètement refroidi avant de le ranger.

NETTOYAGE

ATTENTION! Retirez la fiche de la prise avant d'effectuer le nettoyage, et vérifiez que l'appareil soit complètement refroidi.

- Nettoyez le corps de la machine régulièrement en utilisant un chiffon doux, de préférence après chaque utilisation. Vérifiez que les ouvertures d'aération ne sont pas obstruées ni sales.
- Utilisez un chiffon doux, légèrement humidifié avec de la mousse de savon pour nettoyer les tâches persistantes. N'utilisez pas de produits de nettoyage tels que l'essence, l'alcool, l'ammoniac, etc., ces produits peuvent endommager les parties synthétiques.

COLLECTE ET TRAITEMENT :

Le matériel d'emballage est réutilisable. Débarassez-vous de l'emballage de manière écologique et mettez-le à la collecte des matériaux recyclables.



Eliminez le produit et les piles d'une manière écologique si vous désirez vous en séparer. L'appareil et les piles ne doivent pas être jetés dans les déchets ménagers. Apportez-les à un centre de recyclage pour appareils électriques ou électroniques usagés. Votre administration locale vous donnera des informations supplémentaires. Enlevez d'abord les piles.

CE

RoHS

CAPTELEC – France

59170 Croix

Ce mode d'emploi correspond au niveau technique au moment de la mise sous presse.

Sous réserve de modifications techniques et d'équipement.

© 01.01.2017

MIJNE DAMES EN HEREN

Lees deze gebruiksaanwijzing zorgvuldig door, voor u het apparaat in gebruik neemt. Deze handleiding bevat belangrijke informatie over het gebruik en de werking van het apparaat. Maak u vertrouwd met de werking en de bediening. Onderhoud het volgens de aanwijzingen, zodat zij altijd naar behoren blijft functioneren. Deze gebruiksaanwijzing en de bijbehorende documentatie dienen bij het apparaat bewaard te worden.
Lees de veiligheidsinstructies! Deze instructies maken het makkelijker voor u om het apparaat te bedienen op de juiste wijze en helpen voor- komen dat misverstanden en mogelijke schade of letsel ontstaat.
Bestemd voor huishoudelijke en soortgelijke doeleinden.

TECHNISCHE GEGEVENS:

Aansluitspanning	230 ~ 50Hz
Vermogen	2000W
Temperatuur stand I	60 °C
Temperatuur stand II	650 °C
Luchtstroom	500 l/min

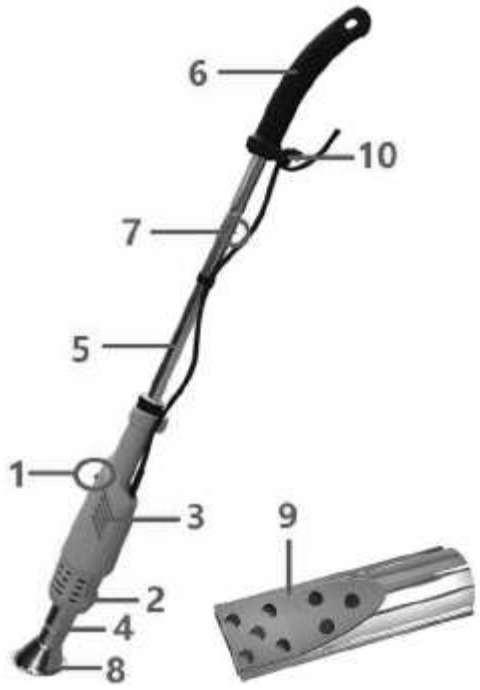

Produkt

1. Aan/Uit- en vermogensschakelaar (O/I/II)
2. Standaard
3. Ventilatieopeningen
4. Brandermond
5. Verlengstang
6. Handgreep
7. Vergrendeling handgreep
8. Mondstuk onkruid verbranden
9. Mondstuk barbecue / open haard
10. Bevestigingspunten elektrokabel

UITLEG VAN DE SYMBOLEN

De volgende symbolen worden gebruikt in de gebruikershandleiding of op het product:


Gevaar voor lichamelijk letsel of materiele schade wanneer de instructies in deze handleiding niet worden opgevolgd.


Gevaar voor elektrische schok.


Niet blootstellen aan regen en/of water.


Haal de stekker onmiddellijk uit het stopcontact als de kabel is beschadigd of doorgesneden.


Voorzichtig, heet oppervlak. Niet aanraken.

ALGEMENE VEILIGHEIDSVOORSCHRIFTEN VOOR ELEKTRISCH GEREEDSCHAP


Waarschuwing! Lees alle instructies goed door.

Waarschuwing! Schakel altijd het apparaat uit wanneer u dit niet gebruikt.

Waarschuwing! Haal voor alle reinigings- en onderhoudswerk-zaamheden de stekker uit het stopcontact! En zorg dat het

apparaat volledig is afgekoeld.
Het niet opvolgen van onderstaande instructies kan leiden tot een elektrische schok, brand en/of ernstig persoonlijk letsel.
Dit apparaat kan door kinderen van 8 jaar en ouder en personen met verminderde fysieke, zintuiglijke of geestelijke vaardigheden of gebrek aan ervaring en kennis worden gebruikt wanneer er toezicht op hen wordt gehouden of wanneer zij instructies hebben ontvangen aangaande het op veilige wijze gebruiken van het apparaat en begrijpen welke gevaren eraan verbonden zijn. Kinderen mogen niet met het apparaat spelen. Reiniging en gebruikersonderhoud mogen niet door kinderen zonder toezicht worden uitgevoerd.

Bewaar deze instructies!

1. **Werkgebied**
   a. Zorg voor een opgeruimde en goed verlichte werkomgeving. Rommelige en donkere werkomgevingen leiden tot ongelukken.
   b. Gebruik elektrisch gereedschap nooit in een omgeving waar explosiegevaar bestaat, zoals in de nabijheid van ontvlambare vloeistoffen, gassen, dampen of andere stoffen. Elektrische gereedschappen kunnen vonken veroorzaken, die deze stoffen tot ontbranding kunnen brengen.
   c. Wanneer u elektrisch gereedschap gebruikt, houd dan kinderen en omstanders op afstand. Wanneer u wordt afgeleid, kunt u de controle over het gereedschap verliezen.
2. **Elektrische veiligheid**
   a. Stekkers van elektrische gereedschappen moeten probleemloos passen op het stopcontact. Breng nooit wijzigingen aan in of aan de stekker. Gebruik geen adapters voor geaarde elektrische gereedschappen. Standaardstekkers en passende stopcontacten verkleinen de kans op een elektrische schok.
   b. Voorkom lichamelijk contact met geaarde oppervlakken van bijvoorbeeld pijpen, leidingen, radiatoren, fornuizen en koelkasten. Wanneer uw lichaam geaard is, wordt de kans op een elektrische schok groter.
   c. Stel elektrische gereedschappen nooit bloot aan regen of vocht. Wanneer er water binnendringt in een elektrisch gereedschap, wordt de kans op een elektrische schok groter.
   d. Gebruik het snoer niet om het elektrisch gereedschap te dragen, te verplaatsen of de stekker uit het stopcontact te trekken. Bescherm het snoer tegen olie, warmte, scherpe randen en bewegende delen. Beschadigde of vastzittende snoeren vergroten de kans op een elektrische schok.
   e. Wanneer u elektrische gereedschappen buiten gebruikt, gebruik dan een verlengkabel die geschikt is voor buitengebruik. Door een kabel te gebruiken die geschikt is voor buitengebruik, wordt de kans op een elektrische schok kleiner.
   f. Gebruik elektrische apparatuur altijd in combinatie met een aardlekschakelaar. Het gebruik van een aardlekschakelaar maakt de kans op een elektrische schok kleiner.
3. **Persoonlijke veiligheid**
   a. Blijf altijd alert, kijk goed wat u doet en gebruik uw gezonde verstand wanneer u een elektrisch gereedschap gebruikt. Gebruik geen elektrische gereedschappen wanneer u moe bent, of drugs, alcohol of medicijnen hebt gebruikt. Eén moment van onachtzaamheid bij het gebruik van elektrische gereedschappen kan ernstige verwondingen tot gevolg hebben.
   b. Draag persoonlijke veiligheidsvoorzieningen en altijd een veiligheidsbril. Het dragen van persoonlijke veiligheidsvoorzieningen zoals een stofmasker, werkschoenen met anti-slip zolen, veiligheidshelm en gehoorbescherming, passend bij het gebruik van het apparaat, verkleinen de kans op persoonlijk letsel.
   c. Voorkom dat het gereedschap per ongeluk wordt gestart. Zorg dat de schakelaar op de UIT-positie staat, voordat u de stekker in het stopcontact steekt. Draag elektrisch gereedschap nooit met uw vinger op de schakelaar en steek ook nooit de stekker van ingeschakelde elektrische gereedschappen in het stopcontact: dit leidt tot ongelukken.

d. Zorg dat u nooit uw evenwicht kunt verliezen; houd altijd twee voeten stevig op de vloer. Hierdoor kunt u het elektrisch gereedschap in onverwachte situaties beter onder controle houden.

e. Zorg dat u geschikte kleding draagt. Draag geen loshangende kleding of sieraden. Houd uw haar, kleding en handschoenen uit de buurt van hete delen.

4. Gebruik en onderhoud van elektrisch gereedschap

a. Oefen geen overmatige kracht uit op elektrisch gereedschap. Gebruik het juiste gereedschap voor uw specifieke toepassing. Met het juiste elektrische gereedschap voert u de taak beter en veiliger uit wanneer dit op de snelheid gebeurt waarvoor het apparaat is ontworpen.

b. Gebruik nooit elektrisch gereedschap waarvan de AAN/UIT-schakelaar niet werkt. Ieder elektrisch gereedschap dat niet kan worden in- en uitgeschakeld met de schakelaar is gevaarlijk en moet worden gerepareerd.

c. Trek de stekker uit het stopcontact en laat het apparaat afkoelen voordat u wijzigingen aanbrengt aan elektrische gereedschappen, accessoires verwisselt of het elektrisch gereedschap opbergt. Wanneer u zich aan deze preventieve veiligheidsmaatregelen houdt, beperkt u het risico dat het gereedschap per ongeluk wordt gestart.

d. Berg elektrisch gereedschap dat niet in gebruik is op buiten bereik van kinderen en laat personen die niet bekend zijn met het gereedschap of deze instructies het apparaat niet gebruiken. Elektrisch gereedschap is gevaarlijk in de handen van ongeoefende gebruikers.

e. Zorg voor een goed onderhoud van elektrisch gereedschap. Controleer of het apparaat correct gemonteerd zit. Controleer ook of er geen onderdelen defect zijn of dat er andere omstandigheden zijn die van invloed kunnen zijn op de werking van het gereedschap. Laat het gereedschap bij beschadigingen repareren vóór gebruik. Veel ongelukken worden veroorzaakt door slecht onderhoud van het gereedschap.

f. Gebruik alle elektrische gereedschappen, accessoires, bitjes etc., zoals aangegeven in deze instructies en op de wijze waarvoor het gereedschap is ontworpen. Houd daarbij rekening met de werkomstandigheden en de uit te voeren taak. Gebruik van elektrisch gereedschap voor handelingen die afwijken van de taken waarvoor het apparaat is ontworpen kunnen leiden tot gevaarlijke situaties.

5. Service

Neem contact op met een gekwalificeerd specialist die originele onderdelen gebruikt bij de reparatie van uw elektrisch gereedschap. Dit garandeert een goede werking van het apparaat.

SPECIALE VEILIGHEIDSVOORSCHRIFTEN



Bij gebruik van elektrische gereedschappen moeten steeds de volgende veiligheidsmaatregelen in acht worden genomen tegen schok-, verwondings- en/of brandgevaar. Lees en let goed op deze adviezen voordat u een machine gebruikt.

Bij het in gebruik nemen van het apparaat

- Controleer het volgende:

  - Komt de aansluitspanning van het apparaat met de netspanning overeen met de aanduiding 230 Volt.

  - Zijn het netsnoer en de netstekker in goede staat: stevig, zonder rafels of beschadigingen.

- Wees voorzichtig met het gebruik van lange verlengkabels.

- Gebruik het apparaat niet onder vochtige omstandigheden.

- Het metalen mondstuk wordt heet. Kijk dan uit en raak het metalen mondstuk niet aan!

- Voorkom beschadiging van het verwarmingselement. Sluit het mondstuk en de ventilatieopeningen niet af en blokkeer het niet.
- Blijf bij het apparaat als het ingeschakeld is.
- Richt de hete luchtstroom nooit op personen of dieren.
- Kijk niet direct in de opening van de blaaspijp.
- Gebruik het apparaat niet bij regenachtig weer of bij water, of in een omgeving met risico van explosie of vlakbij licht ontvlambare vloeistoffen.
- Gebruik het apparaat niet in droge gebieden om het risico van brand te voorkomen.
- Trek tijdens werkpauzes, alle werkzaamheden aan het apparaat (bijv. vervangen van het mondstuk) en bij niet-gebruik altijd de netstekker uit de contactdoos.
- Richt het apparaat niet gedurende een langere tijd op dezelfde plaats.
- Houd de uitgang van het mondstuk niet te dicht bij het te bewerken oppervlak. Een luchtstuwing kan tot oververhitting van het apparaat leiden.
- Let op het directe werkbereik en ook op het omgevingsbereik. De warmte kan tot brandbare onderdelen doordringen die zich buiten het gezichtsveld bevinden.
- Het apparaat dient steeds schoon, droog en vrij van olie of smeervet te zijn.
- Gebruik het apparaat nooit ondoelmatig.



Dit apparaat werkt bij een temperatuur van 650 °C zonder zichtbare tekenen van deze temperatuur (geen vlam), toch bestaat er kans op brandgevaar. Let op de hete luchtstroom uit het mondstuk. Deze luchtstroom kan brandwonden veroorzaken.

Bij het inbedrijf stellen van het apparaat

- Bij gebruik van het apparaat kunnen er gedurende een korte periode dampen en gassen ontsnappen. Dit kan schadelijk zijn voor uw gezondheid. Astmapatiënten kunnen er ernstige hinder van ondervinden;
- Controleer dat de schakelaar in de “0” stand staat voordat u de netstekker op de netspanning aansluit.
- Houd het netsnoer altijd uit de buurt van het mondstuk van het apparaat.
- Houd bij het gebruik kinderen en dieren uit de buurt.
- Houd alle lichaamsdelen uit de buurt van de metalen brander mond, inclusief de nozzle. Raak deze niet aan voordat hij is afgekoeld. Houd het apparaat altijd en uitsluitend bij de geïsoleerde handgreep vast, daar de brander met verborgen stroomleidingen of de eigen elektrokabel in aanraking kan komen.

Het apparaat onmiddellijk uitzetten bij:

- Storing in de netstekker, netsnoer of snoerbeschadiging.
- Defecte schakelaar.
- Rook of stank van verschroeide isolatie, afkomstig van het apparaat.

Elektrische veiligheid

Neem bij het gebruik van elektrische machines altijd de plaatselijk geldende veiligheidsvoor- schriften in acht in verband

met brandgevaar, gevaar voor elektrische schokken en lichame- lijk letsel. Lees de instructies nauwkeurig en volg deze op.



Controleer altijd of uw netspanning overeenkomt met de waarde op het typeplaatje.



Klasse II apparaat – Dubbel geïsoleerd – een geaarde stekker is niet noodzakelijk.

Bij vervanging van snoeren of stekkers

Wanneer het netsnoer beschadigd raakt, dan dient het vervangen te worden door de fabrikant of een daarvoor gekwalificeerd elektricien. Gooi oude snoeren of stekkers direct weg zodra ze door nieuwe exemplaren zijn vervangen. Het is gevaarlijk om de stekker van een los snoer in een stopcontact te steken.

Bij gebruik van verlengsnoeren

Gebruik uitsluitend een goedgekeurd verlengsnoer, dat geschikt is voor het vermogen van de machine. De aders moeten een doorsnede hebben van minimaal 1,5 mm2. Wanneer het verlengsnoer op een haspel zit, rol het snoer dan helemaal af.

Onjuiste verlengsnoeren kunnen gevaarlijk zijn. Als er een verlengsnoer wordt gebruikt, moet deze geschikt zijn voor gebruik buitenshuis, en de aansluiting moet droog en van de grond gehouden worden. Aanbevolen wordt het gebruik van een snoerhaspel, hierdoor blijft de aansluiting ten minste 60 mm van de grond.

BEDIENING

Verlengstang bevestigen:

Schuif de verlengstang zo ver mogelijk in het apparaat, tot hij vastklikt. (dat kan maar op één manier). Schuif de andere kant van de verlengstang in de handgreep tot het palletje door het gaatje springt. Controleer of de stang aan beide zijden onwrikbaar vast zit. Om de stang weer te verwijderen drukt u de ‘vergrendeling verlengstang’ c.q. de ‘vergrendeling handgreep’ in en trekt u de stang uit het apparaat en de handgreep.

Bevestigen mondstuk:

Het mondstuk kan eenvoudig op de brandermond geschoven worden.

- Bij het mondstuk ‘ onkruid verbranden’ dienen de uitstekende puntjes van het mondstuk zo ver mogelijk in de gleufjes van de brandermond te worden geschoven; vervolgens dient het mondstuk ongeveer een centimeter in de gleuf te worden gedraaid. **Let op!** De lange kant van de kap dient zich aan de **bovenzijde** (d.i. de zijde waar de schakelaar zit) te bevinden!

- Het mondstuk ‘ barbecue/open haard’ dient zodanig op de brandermond te worden geschoven dat de ronde gaatjes zich aan de **onderzijde** (d.i. de zijde waar de standaard bevestigd zit) bevinden.

Raak nooit de brandermond en het mondstuk aan tijdens of na het gebruik van het apparaat. De brandermond en het mondstuk worden zeer heet tijdens gebruik.

Temperatuurstanden:

Met de aan/uit- en vermogenschakelaar kunt u twee verschillende temperatuurstanden instellen. Al naar gelang het gebruik kunt u zo de temperatuur selecteren:

Stand I 60 °C (Ventileren / apparaat afkoelen)

stand II 650 °C (Onkruid verbranden / Barbecue of open haard aansteken)

De luchtstroom is bij alle standen 500 l/min.



Voorzichtig! Houd de ventilatieopeningen tijdens het gebruik altijd vrij. Gevaar voor verbrandingen!
Raak nooit het hete mondstuk aan!

Ingebruikname

Optie 1: Onkruidverwijderaar:

Als onkruidverwijderaar mag het apparaat alleen met verlengstang en handgreep gebruikt worden.

Houdt de onkruidverwijderaar vast bij de handgreep.

- Controleer of alle hiervoor beschreven veiligheidsmaatregelen zijn nageleefd.
- Zorg ervoor dat de verlengstang goed bevestigd is en dat de machine uitgeschakeld is.
- Leid de elektrokabel via de kabelklemmen op verlengstang en handgreep weg van de brandermond
- Bevestig het mondstuk om het onkruid te verdelgen
- Plaats de stekker in het stopcontact.
- Controleer of er niets voor het mondstuk staat voordat u het apparaat inschakelt.
- Schuif de aan/uit- en vermogensschakelaar op stand II: het apparaat start zijn werking.
- Laat het apparaat ongeveer 45 seconden opwarmen.
- Om het onkruid te behandelen plaats het mondstuk over het onkruid gedurende 5 seconden. Tijdens deze 5 seconden wordt de celstructuur van het onkruid vernietigd. Zodat het onkruid binnen enkele dagen afsterft.
- Het is niet nodig om het onkruid te verbranden, 5 seconden is voldoende om het onkruid te bestrijden.
- Voor een effectieve behandeling moet het mondstuk 0 – 5 cm van het onkruid geplaatst worden.
- Door de aan/uit- en vermogensschakelaar terug te schuiven op 0 schakelt u het apparaat (tijdelijk) uit.

De effecten zijn niet direct zichtbaar, het kan een aantal dagen duren voordat de effecten zichtbaar zijn. Het gaat om een langdurig effect.

Optie 2: Aansteker bbq / open haard

Voor het aansteken van de BBQ en/of open haard moet het apparaat altijd zonder ver- lengstang gebruikt worden.

- Plaats het BBQ mondstuk op de brandermond
- Plaats het mondstuk onder de kolen of het hout
- Zorg ervoor dat de aanmaakblokje goed zijn gepositioneerd
- Plaats de stekker in het stopcontact.
- Controleer of het mondstuk niet wordt geblokkeerd voordat het apparaat wordt ingeschakeld
- Schuif de aan/uit- en vermogensschakelaar op stand II: het apparaat start zijn werking.
- Verwijder het apparaat uit de kolen of de houtblokken zodra deze beginnen te gloeien.
- Blaas hierna hete lucht in de kolen of het hout op een afstand van ongeveer 10-20 cm, tot de kolen of het hout goed branden
- Door deze instructies goed op te volgen wordt schade aan het BBQ mondstuk voorkomen. Door blootstellen van het mondstuk aan hoge temperaturen gedurende langere tijd, kan het materiaal smelten. Volg deze instructies op om voor een lange periode plezier te bereiken met het product.

LET OP! Verhit de kolen of het hout nooit langer dan nodig ivm beschadigingen aan uw BBQ of openhaard.

Afkoelen en definitief uitschakelen:

Voordat het apparaat volledig wordt uitgeschakeld moet het apparaat afgekoeld worden.

Zet de vermogenschakelaar op stand “I” voor tenminste 1 minuut; daarna kan de het apparaat uitgeschakeld worden.

Met de standaard kan het apparaat neergezet worden tijdens het afkoelen. Laat het apparaat nooit onbeheerd achter.

Opbergen:

Zorg ervoor dat het apparaat volledig is afgekoeld voordat u het opbergt.

REINIGING EN ONDERHOUD

LET OP! Haal voor alle reinigingswerkzaamheden de stekker uit het stopcontact en zorg ervoor dat het apparaat volledig is afgekoeld.

- Houd veiligheidsvoorzieningen, ventilatieopeningen en de behuizing van de motor zo goed mogelijk vrij van stof en vuil. Veeg de machine af met een schone doek of blaas hem uit met perslucht onder lage druk. Wij bevelen aan om de machine na ieder gebruik te reinigen.
- Reinig de machine regelmatig met een vochtige doek en een beetje zachte zeep. Gebruik geen agressieve reinigings- of oplosmiddelen; die kunnen de kunststof delen van de machine aantasten. Let erop dat er geen water in het binnenste van de machine kan komen

AFVALVERWIJDERING:

De verpakking is recyclebaar. De verpakking daarom niet bij het huishoudelijk afval doen, maar milieuvriendelijk afvoeren.



Verwijder eerst de batterijen! Apparaat en batterijen, indien deze worden afgedankt, eveneens milieuvriendelijk afvoeren. Dus niet bij het huisvuil, maar naar een recyclingdepot voor gebruikte elektrische en elektronische apparaten. Informatie hierover is verkrijgbaar bij de gemeentelijke of bevoegde instanties voor de afvalverwijdering.

CE

RoHS

CAPTELEC – France

59170 Croix

De inhoud van deze gebruiksaanwijzing reflecteert de stand der techniek bij het ter perse gaan. Eventuele wijzigingen in technologie en uitvoering van de apparatuur voorbehouden.

© 01.01.2017

Reduce risks of injury, please read this instruction manual before using your new power tools
WARNING: Always switch off the appliance when non-working.

TECHNICAL DATA:

Voltage: . . . . . 230V~ 50 Hz
Power: . . . . . 2000 W
Air flow: . . . . . 500 litres/minute
Setting I: . . . . . 60 °C
Setting II: . . . . . 650 °C



PRODUCT:

1. Switch (0/I/II)
2. Kick stand
3. Ventilation openings
4. Hot air nozzle
5. Extension pole
6. Handle grip
7. Lock button for extension pole
8. Nozzle for weed control
9. BBQ / fireplace charcoal lighter nozzle (optional)
10. Power cord hook

EXPLANATION OF THE SYMBOLS

Risk of personal injury, loss of life or damage to the tool in case of non-observance of the instructions in this manual.

Indicates electrical shock hazard.

Do not expose to rain.

Remove plug from the mains immediately if the cable is damaged or cut.

Caution, hot surface.

GENERAL SAFETY INSTRUCTIONS FOR POWER TOOLS

WARNING! Read all instructions

WARNING: Always switch off the appliance when non- working.

WARNING: Always remove the plug from the socket when not using the device, when replacing the nozzles or during maintenance of the device

Failure to follow all instructions listed below may result in electric shock, fire and/or serious injury.

This appliance can be used by children aged from 8 years and above and persons with reduced physical, sensory or mental capabilities or lack of experience and knowledge if they have been given supervision or instruction concerning use of the appliance in a safe way and understand the hazards involved. Children shall not play with the appliance. Cleaning and user maintenance shall not be made by children without supervision.

Save these instructions for future reference!

1. **Work area**
   a. Keep work area clean and well lit. Cluttered and dark areas invite accidents.
   b. Do not operate power tools in explosive atmospheres, such as in the presence of flammable liquids, gasses or dust. Power tools create sparks which may ignite the dust of fumes.
   c. Keep children and bystanders away while operating a power tool. Distractions can cause you to lose control.
2. **Electrical safety**
   a. Power tool plugs must match the outlet. Never modify the plug in any way. Do not use any adapter plugs which earthed (grounded) power tools. Unmodified plugs and matching outlets will reduce risk of electric shock.
   b. Avoid body contact with earthed or grounded surfaces such as pipes, radiators, ranges and refrigerators. There is an increased risk of electric shock if your body is earthed or grounded.
   c. Do not expose power tools to rain or wet conditions. Water entering a power tool will increase the risk of electric shock.
   d. Do not abuse the cord. Never use the cord for carrying, pulling or unplugging the power tool. Keep cord away from heat, oil, sharp edges or moving parts. Damaged or entangled cords increase the risk of electric shock.
   e. When operating a power tool outdoors, use an extension cord suitable for outdoor use. Use of a cord suitable for outdoor use reduces the risk of electric shock.
   f. Always use tool in conjunction with a residual circuit breaker device. The use of a residual circuit breaker device reduces the risk of electric shock.
3. **Personal safety**
   a. Stay alert, watch what you are doing and use common sense when operating a power tool. Do not use a power tool while you are tired or under the influence of drugs, alcohol or medication. A moment of inattention while operating power tools may result in serious personal injury.
   b. Wear personal safety equipment and always wear safety glasses. Wearing personal safety equipment such as dust mask, shoes with non-slip soles, safety helmet and ear protection, appropriate to the use of the device, reduce the risk of personal injury.
   c. Avoid accidental starting. Ensure the switch is in the off position before plugging in. Carrying power tools with your finger on the switch or plugging in power tools that have the switch on invites accidents.
   d. Do not overreach. Keep proper footing and balance at all times. This enables better control of the power tool in unexpected situations.
   e. Dress properly. Do not wear loose clothing or jewellery. Keep your hair, clothing and gloves away from hot parts.
4. **Power tool use and care**
   a. Do not force the power tool. Use the correct power tool for your application. The correct power tool will do the job better and safer at the rate for which it was designed.
   b. Do not use the power tool if the switch does not turn it on and off. Any power tool that cannot be controlled with the switch is dangerous and must be repaired.
   c. Disconnect the plug from the power source and give the device time to cool down before making any adjustments, changing accessories, or storing power tools. Such preventive safety measures reduce the risk of starting the power tool accidentally.
   d. Store idle power tools out of the reach of children and do not allow persons unfamiliar with the power tool or these instructions to operate the power tool. Power tools are dangerous in the hands of untrained users.
   e. Maintain power tools. Check for misalignment or binding of moving parts, breakage of parts and any other condition that may affect the power tools operation. If damaged, have the power tool repaired before use. Many accidents are caused by poorly maintained power tools.
   f. Use the power tool, accessories and tool bits etc., in accordance with these instructions and in the manner

intended for the particular type of power tool, taking into account the working conditions and the work to be performed. Use of the power tool for operations different from intended could result in a hazard- ous situation.

5. Service

Please use a qualified expert who uses original replacement parts to repair your power tool. This will ensure proper functioning of the power tool.

ADDITIONAL SAFETY INSTRUCTIONS



When using electric tools, basic safety precautions should always be followed to reduce the risk of fire, electric shock and personal injury.
Read all these instructions before attempting to operate this product and save these instructions.

Before using the appliance

- Check the following:

  - Make sure the voltage of the hot air gun corresponds with the power voltage;

  - Are the mains lead and the mains plug in a good state: strong, without ravels or damages.

- Caution is advised when using long extension cables
- Do not use the appliance under moist circumstances;
- The metal mouthpiece gets hot. Watch out and do not touch the metal mouthpiece;
- Prevent damage of the heating element. Do not lock or block the mouth piece or the ventilation openings;
- Do not leave the appliance when switched on;
- When in operation do not point the device at people or animals
- Never look into the hot air nozzle
- Do not use this device in rain or damp surroundings, or near explosive or flam- mable products.
- Do not use the device on or near very dry spots to avoid fire
- Always remove the plug from the socket when not using the device, when replacing the nozzles or during maintenance of the device
- Do not point the device at the same place for longer periods of time
- Do not hold the device too close to the surface about to be worked on as the device can overheat
- Pay attention to the direct / indirect work- space as the heat can ignite flammable materials, which are close by but not nec- essarily in view
- Do not allow the hot parts of the device to touch the cord or other flammable materials
- The device should always be clean, dry and free of grease and oil
- Do not use the appliance for purposes other than for which it is intended.



This appliance operates at a temperature of 650 degrees without visible signs of this temperature (no flames), still there is a chance of fire risk. Watch out for the hot air stream from the mouth piece. This air stream can cause burns.

When operating the appliance

- If you are going to use the hot air gun, vapours and gas can be released during a short time. This can be harmful for your health. Asthmatics can suffer hindrance of it;
- Before connecting the plug to the mains voltage you have to check if the switch is in position “0”;
- Keep the mains lead always away from the mouthpiece of the hot air gun;

- Keep children and animals away from the appliance if you are using it.
- Keep all parts of the body away from the metal heating head (incl. the nozzle). Do not touch it before it is cooled down. Carry the appliance always and only by the insulated handle, because the burner may come in contact with hidden wiring or its own electrical cable.

Immediately switch off the appliance when:

- Plug and/or cable are defective or damaged;
- The switch is defective;
- You smell or see smoke caused by scorched insulation from the hot air gun.

Electrical safety

When using electric machines always observe the safety regulations applicable in your coun try to reduce the risk of fire, electric shock and personal injury. Read the following safety instructions and also the enclosed safety instructions.



Always check that the power supply corresponds to the voltage on the rating plate.

Class II machine – Double insulation – You don't need any earthed plug

Replacing cables or plugs

If the power cord is damaged, it must be replaced by the manufacturer or its service agent or a similarly qualified person, in order to avoid a hazard.

Immediately throw away old cables or plugs when they have been replaced by new ones. It is dangerous to insert the plug of a loose cable in the wall outlet.

Using extension cables

Only use an approved extension cable suitable for the power input of the machine. The minimum conductor size is 1.5 mm2. When using a cable reel always unwind the reel completely

Inadequate extension cords can be dangerous. If an extension cord is used, it shall be suitable for outdoor use, and the connection has to be kept dry and off the ground. It is recommended that this is accomplished by means of a cord reel which keeps the socket at least 60 mm above the ground.

OPERATION

Assemble the extension handle

Slide the extension tube into the device as far as possible; until it clicks into place (there is only one way to do this). Slide the other end of the extension tube into the handle until the small catch pushes through the small hole. Check that both ends of the tube are immovably in place. Press the 'extension tube lock button' or the 'handle lock button' and pull the tube out of the device and the handle.

To install the nozzle:

The nozzles can easily be pushed over the hot air nozzle.

- The protruding points of the 'weed burner' nozzle must be slid as far as possible into the slots of the burner nozzle. The nozzle must then be twisted approximately one centimetre into the slot. **Attention!** The long side of the cap must be **on top** (this is the side where the switch is located)!
- The 'barbecue/open hearth' nozzle must be slid onto the burner nozzle in such a way that the round small holes are located on the **underside** (this is the side where the stand is located).

Never touch the nozzles during or immediately after use of the device. The nozzles are very hot.

Temperature settings:

With the on/off- and powerswitch you can select from two temperature settings. Depending on the application, you can use the following settings:

Setting I 60 °C (venting / cooling)

Setting II 650 °C (weed burning / ignition BBQ or fire place)

The volume of air in each setting 500 l/minute



Always use with caution! Do NOT cover the ventilation openings during use as it causes a risk of burns! Never touch the hot nozzle!

Start to use

Option 1: Weed killer:

If using the device as a weed killer you must use the extension tube and the handle. Hold the weed killer firmly by holding the end of the extension handle.

- Check that all of the relevant safety measures have been implemented.
- Ensure the extension handle is firmly fixed onto the device and that the device is turned off.
- Lead the electrical cable away from the burner nozzle through the cable clamps on the extension tube and handle.
- Install the nozzle to destroy weeds.
- Insert the plug into the socket
- Check to ensure the nozzle is not blocked before turning the device on.
- Slide the on/off and power switch to position II: the device will start to work.
- Allow the device about 45 seconds to warm up.
- To eliminate weeds, hold the nozzle over the weeds for about 5 seconds. During these 5 seconds the cell structure of the weed is destroyed. As a result, the weed dies within a few days.
- It is not necessary to completely burn the weeds, 5 seconds is more than sufficient.
- For an efficient treatment the nozzle should be held around 0 to 5 cm above the weeds
- You switch the device off (temporarily) by sliding the power switch back to 0.

The effects are not visible immediately but will take a while before they can be seen. It is more of a long-term effect.

Option 2: Lighter bbq / fire place:

The BBQ and fireplace lighter is always to be used without the extension handle.

- Attach the BBQ nozzle onto the device
- Place the nozzle under the coal or the wood.
- Ensure that the firelighter is properly positioned
- Insert the plug into the socket
- Check to ensure the nozzle is not blocked before turning the device on.
- Slide the on/off and power switch to position II: the device starts to work.
- Remove the device from the coals or the wood as soon as it starts to glow
- Now blow hot air into the coals or the wood from a distance of around 10 – 20 cm, until the coals or wood is burning properly.
- Doing this will help to avoid damaging the nozzle attachment. Exposing the nozzle to high temperatures for a prolonged period of time could cause the materials to melt. Please follow these instructions to achieve long-term enjoyment with the product.

Watch Out! To avoid overheating of the BBQ or Fireplace do not use the device for longer than necessary.

Cooling and permanent switching off:

Before turning off the device permanently, it must be cooled first. Select temperature setting I for at least one minute. The device can be switched off thereafter.

During cooling down the appliance can be placed on its stand to allow it to cool down before storage. Never leave the appliance unattended!

Storage:

Make sure that the device has completely cooled down before storing.

CLEANING AND SERVICE

PAY ATTENTION! Take always the plug from the socket before you perform cleaning- or service work and make sure that the device is completely cooled down.

- Keep the ventilation slots of the machine clean to prevent overheating of the engine. Regularly clean the machine housing with a soft cloth, preferably after each use. Keep the ventilation slots free from dust and dirt.
- If the dirt does not come off use a soft cloth moistened with soapy water. Never use solvents such as petrol, alcohol, ammonia water, etc. These solvents may damage the plastic parts.

DISPOSAL：

The packaging material is reusable. Dispose of the packaging in an environmentally friendly way by putting it in the appropriate recyclable waste collection containers.



Dispose of the product and the batteries in view of the environment if you want to separate. The device and the batteries must not be thrown in with domestic waste. Take them to a recycling center for used electrical and electronic devices. For more information you can consult your local government. Remove batteries first.

CE

RoHS

CAPTELEC – France

59170 Croix

The manual only reflects the technical conditions available under printing. Any changes in technology and equipment are reserved.

© 01.01.2017