NOTICE DE MONTAGE

650060
340412

Jardinière + treillage droit Chèvrefeuille

Petit modèle

Kit de montage :

Pièce	Photo	Quantité
A Treillis	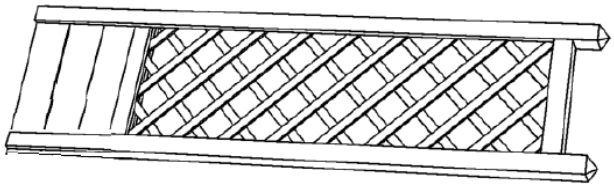	1
B Côté	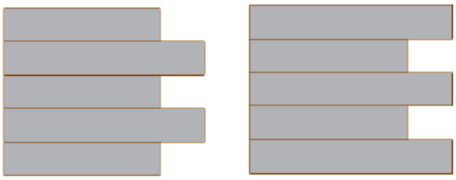	1

C Devant	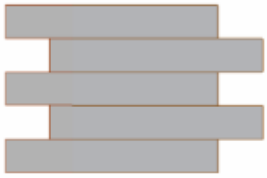	1
D Fond	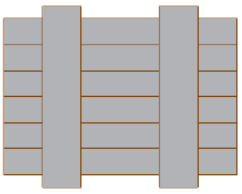	1
E Vis 4 x 70		12

NOTICE À CONSERVER

Plan de montage : **À MONTER SOI-MÊME**

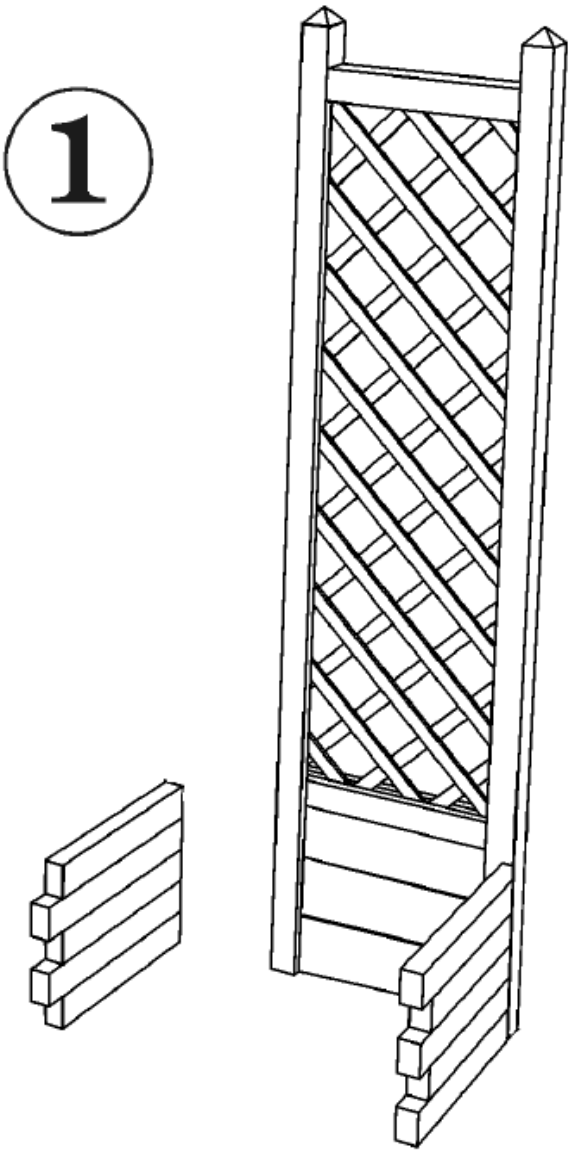

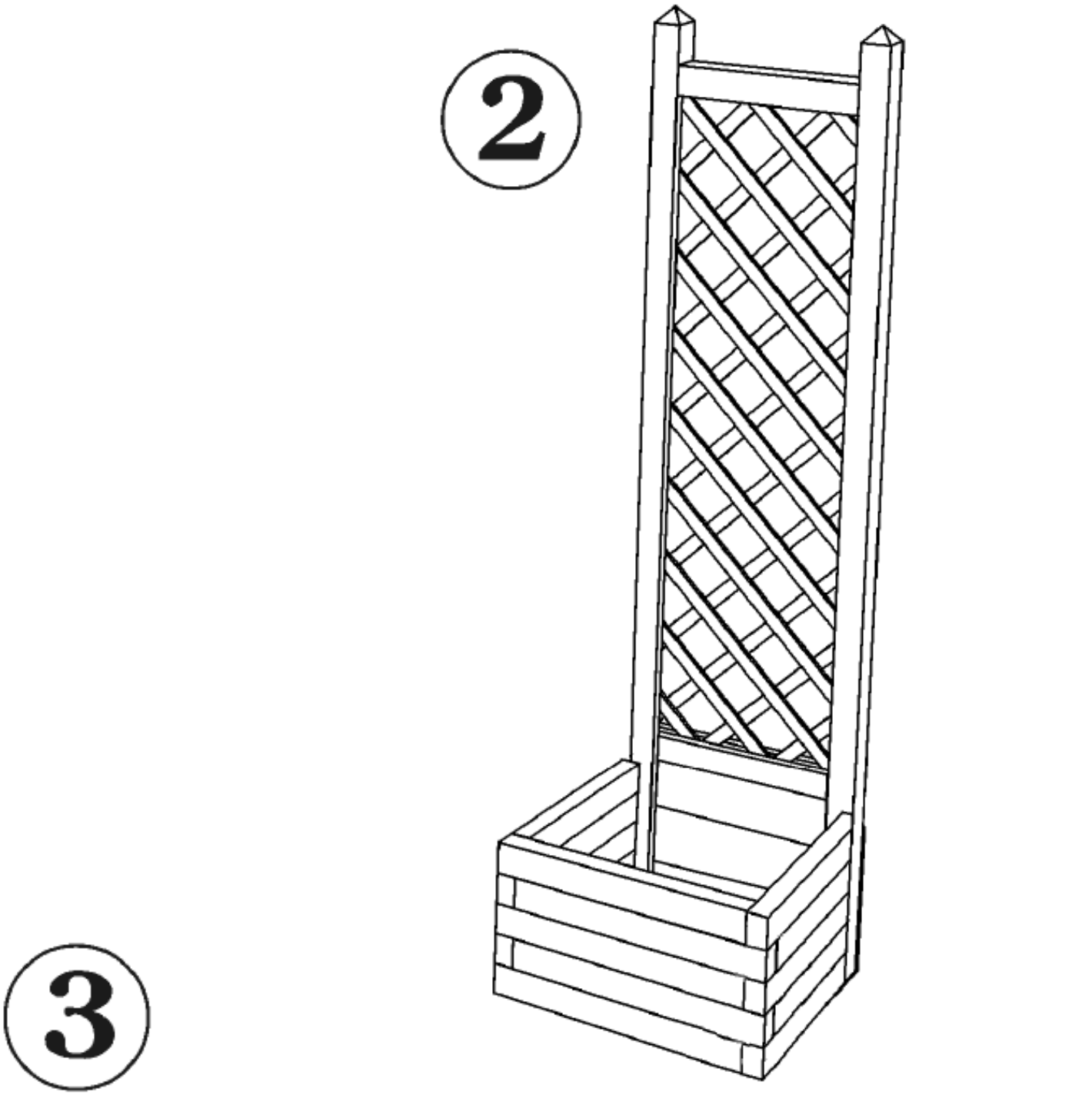
2

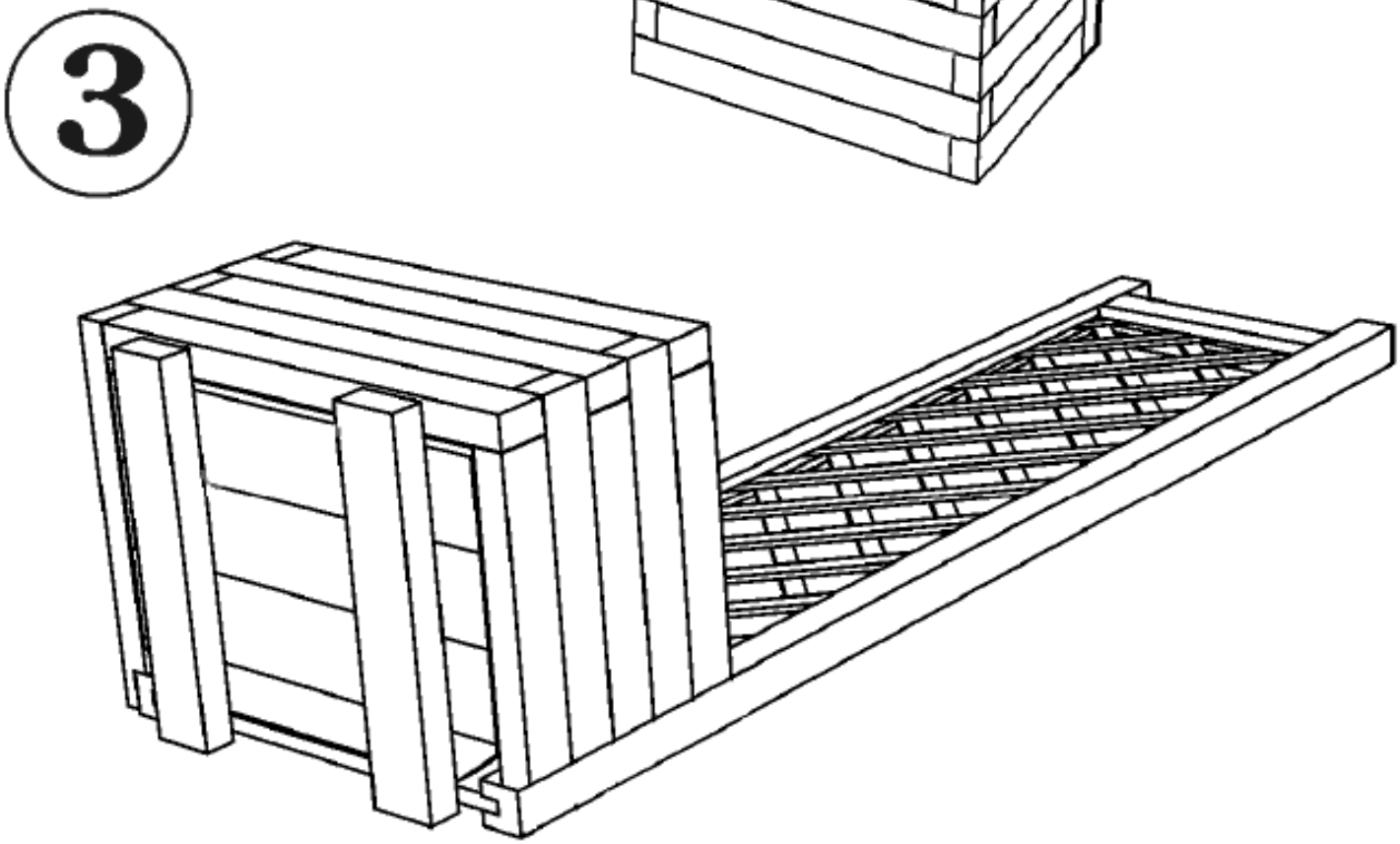
3