NATURE & DECOUVERTES

CAMÉRA À MONTER SOI-MÊME

BUILD-IT-YOURSELF VITASCOPE/KAMERA ZUM SELBSTZUSAMMENBAUEN
CÁMARA AUTOINSTALABLE/MONTE A SUA PRÓPRIA CÂMARA

Réf. 42001770

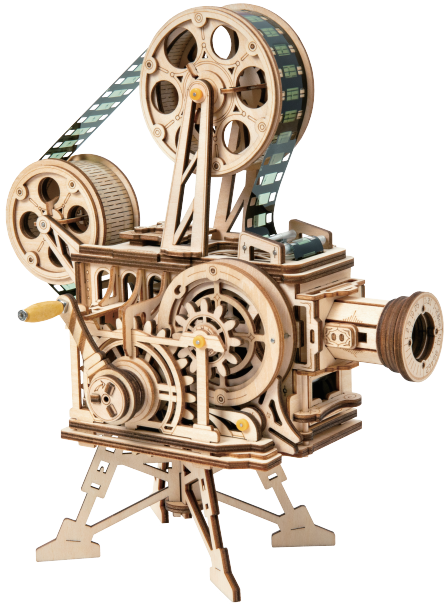

NOTICE

INSTRUCTION MANUAL / BEDIENUNGSANLEITUNG / MANUAL DE INSTRUCCIONES / MANUAL DE INSTRUÇÕES

INSTRUCTIONS IMPORTANTES. À CONSERVER POUR USAGE ULTÉRIEUR : LIRE ATTENTIVEMENT.

MISES EN GARDE :

Le produit est destiné à des personnes âgées de plus de 14 ans.
Les enfants doivent monter le produit sous la surveillance d'un adulte.

ATTENTION:

1. Retirez les pièces du panneau en suivant chaque étape avant de procéder à l'assemblage, puis placez-les correctement.
2. Certaines pièces ont des numéros, assemblez les fentes ayant le même numéro. Faites correspondre les numéros lors de l'assemblage.
3. Des pièces supplémentaires peuvent être utilisées comme pièces détachées.
4. Pour les étapes d'assemblage difficiles, vous pouvez scanner les codes QR pour obtenir les vidéos d'assemblage.
5. Utilisez le papier de verre pour polir les pièces en cas de besoin.
6. Veuillez conserver le manuel pour un usage ultérieur.

ENTRETIEN :

1. Conserver le produit à l'écart de toute source d'inflammation et ne pas l'immerger dans l'eau pour éviter d'endommager le jouet.
2. Ne pas utiliser de produits chimiques comme de l'alcool, de l'ammoniaque ou du liquide nettoie-vitres pour nettoyer le produit
3. Utiliser un chiffon propre et doux pour nettoyer le produit.

FAQ :

Probleme	Cause	Solution
Les portraits projetés sont inversés.	1. La bobine de film est à l'envers.	1. Référez-vous à l'étape 16. Lors de l'installation du film, le visage de l'avatar du personnage doit être orienté vers le bas.
Aucune image ne s'affiche, ou les images ne sont pas centrées.	1. Les pièces A9 et A14 sont à l'envers.	1. Veuillez-vous référer aux étapes 2 et 3. 2. Vérifiez si les pièces A9 et A14 étaient montées à l'envers.
Le projecteur fonctionne mal.	1.À l'étape 9, la pièce A17 ne s'engage pas fermement dans le mouvement. 2.La pièce B6 n'est pas fixée. 3.Aux étapes 2 et 3, les pièces A11 et A14 ne sont pas cirées.	1. Veuillez vérifier si, à l'étape 9, la pièce A17 s'engage fermement dans le mouvement. 2. Vérifiez si les pièces A11 et A14 ont été cirées aux étapes 2 et 3. En outre, veuillez cirer les pièces A5 (étape 2) et B7 (étape 9).

Monter les pièces de façon symétrique.

S'assurer que les engrenages s'engagent correctement les uns dans les autres.

Changement de perspective. Faire tourner le produit dans le sens de la flèche.

Éléments sur lesquels porter une attention particulière pendant le montage.

Polir les pièces avec le papier de verre.

Cire ou lubrifiant nécessaire.

S'assurer que les pièces tournent librement.

Faire attention à l'indentation.

x2 Monter 2 pièces.

1 Étape 1

2 Étape 2

LISTE DE PIÈCES: EN RAISON DES RÉGLEMENTATIONS DE CERTAINS PAYS, LA CIRE ET LA COLLE NE SONT PAS PROPOSÉES, VEUILLEZ LES PRÉPARER VOUS-MÊME.

Élément	Mouvement	Vis	Manchon de tige	Tige en acier	Tige en acier	Tige en acier	Tige en acier	Tige en acier	Tige en acier	Tournevis	Cire
Code	P1	P2	P3	P4	P5	P6	P7	P8	P9	P10	P11
Illustration				10mm	15mm	40mm	45mm	50mm	65mm		
Quantité	1	3	20	2	3	2	6	5	2	1	1

Élément	Lentille convexe	Écrou	Perle en bois	Vis	Tube acrylique	Baguette ronde	Baguette ronde	Baguette ronde	Ruban adhésif	Bobine de film	Autocollant transparent
Code	P12	P13	P14	P15	P16	P17	P18	P19	P20	P21	P22
Illustration						35mm	40mm	80mm			
Quantité	1	2	1	1	6	1	1	1	1	1	4

EN

PLEASE CAREFULLY READ THIS MANUAL AND KEEP IT IN A SAFE PLACE.

WARNING:

This product is for people who ages over 14.
Children must assemble under the guidance of adults.

ATTENTION:

1. Take off the pieces from the board according to each step before assembling, and place them properly in case of missing .
2. Some parts have numbers ,please assemble the same numbered slot together .Match the numbers while assembling
3. Additional pieces can be used as spare parts.
4. For some difficult assembling steps, you can scan the QR codes for assembly videos.
5. Use the sandpaper to polish the pieces if needed.
6. Please keep the manual well for future reference.

MAINTENANCE:

1. Keep the product far away from the source of ignition and don't soak it into water.
2. Don not use any chemical reagents like alcohol, ammonia water to clean the product.
3. Use clean and soft fabric to clean the product if necessary.

FAQ :

Problem	Cause	Solution
The projected portraits are inverted.	1. The film roll is reversed.	1. Refer to step 16.When installing the film, the character avatar should face down.
No images are shown, or the images are not centered.	1. A9,A14 is reversed.	1. Place refer to step2,step3 2. Check if A9,A14 was reversed.
The projector is not running smoothly.	1. In step 9, part A17 is not tightly engaged with the movement. 2. B6 is not installed in place. 3. In step 2and 3,A11 and A14 parts ate not waxed.	1. Please confirm whether part A17 in step 9 is tightly engaged with the movement . 2. Confirm A11,A14 parts have been waxed in step 2and 3, Besides please wax A5(Step 2) and B7(Step 9).

Assemble the parts symmetrically

Make sure the gears are appropriately engaged with each other .

Perspective changed. Rotate the product based on the direction of arrow .

Special attention in assembly

Polish the parts with sandpaper.

Wax or lubricant needed.

Make sure the parts could rotate freely .

Pay attention to the indentation.

x2 Complete 2 pieces .

1 Step 1

2 Step 2

PART LIST: DUE TO THE LEGAL RULES OF SOME COUNTRIES, THE WAX AND GLUE ARE NOT OFFERED, PLEASE PREPARE THEM YOURSELF.

Item	Movement	Screw	Shaft Sleeve	Steel Shaft	Steel Shaft	Steel Shaft	Steel Shaft	Steel Shaft	Steel Shaft	Screwdriver	Wax
Code	P1	P2	P3	P4	P5	P6	P7	P8	P9	P10	P11
Illustration	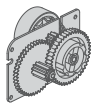										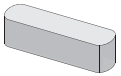
Quantity	1	3	20	2	3	2	6	5	2	1	1

Item	Convex Lens	Screw Nut	Wooden bead	Screw	Acrylic Tube	Round Stick	Round Stick	Round Stick	Tape	Film roll	Transparent sticker
Code	P12	P13	P14	P15	P16	P17	P18	P19	P20	P21	P22
Illustration										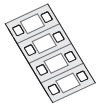	
Quantity	1	2	1	1	6	1	1	1	1	1	4

LESEN SIE DIESE ANLEITUNG SORGFÄLTIG DURCH UND BEWAHREN SIE DIESE GUT AUF.

WARNHINWEIS:

Das Produkt ist für Personen über 14 Jahren bestimmt.
Kinder dürfen das Produkt nur unter Aufsicht eines Erwachsenen zusammenbauen.

ACHTUNG:

1. Drücken Sie bei jedem Schritt die entsprechenden Bauteile aus dem Brett heraus, bevor Sie sie zusammenbauen, und ordnen Sie sie an, um sicherzugehen, dass nichts fehlt.
2. Auf einigen Teilen stehen Zahlen. Bitte führen Sie die Zahl in den entsprechenden Spalt ein. Achten Sie beim Zusammenbau auf dieselben Zahlen.
3. Überzählige Bauteile können als Ersatzteile verwendet werden.
4. Für einige schwierige Schritte beim Zusammenbau stehen Videoanleitungen zur Verfügung. Scannen Sie hierfür die QR-Codes ein.
5. Verwenden Sie Sandpapier, um die Teile bei Bedarf abzuschleifen.
6. Bewahren Sie die Anleitung bitte für den zukünftigen Gebrauch auf.

PFLEGE:

1. Produkt von Feuerquellen fernhalten und nicht in Wasser tauchen, damit es nicht beschädigt wird.
2. Produkt nicht mit chemischen Reinigungsmitteln wie Alkohol, Ammoniaklösung oder Fensterreiniger reinigen.
3. Für die Reinigung ein sauberes, weiches Tuch verwenden.

FAQ :

Problem	Ursache	Lösung
Die projizierten Bilder sind seitenverkehrt.	1. Die Filmrolle wurde verkehrt herum eingelegt.	1. Siehe Schritt 16. Beim Einlegen des Films sollte die Figur nach unten zeigen.
Es werden keine Bilder angezeigt oder das Bild ist nicht mittig.	1. A9 und A14 wurden vertauscht.	1. Siehe Schritt 2, Schritt 3. 2. Überprüfen Sie, ob A9 und A14 vertauscht wurden.
Der Projektor läuft nicht einwandfrei.	1. Bei Schritt 9 wurde Teil A17 nicht korrekt der Bewegung angepasst. 2. B6 wurde nicht an der richtigen Stelle angebracht. 3. Bei Schritt 2 und 3 wurden die Teile A11 und A14 nicht mit Wachs bearbeitet.	1. Bitte stellen Sie sicher, dass Teil A17 bei Schritt 9 korrekt der Bewegung angepasst w2urde. 2. Stellen Sie sicher, dass A11 und A14 bei Schritt 2 und 3 mit Wachs bearbeitet wurden. Wachsen Sie außerdem A5 (Schritt 2) und B7 (Schritt 9).

Teile symmetrisch zusammenbauen

Darauf achten, dass die Zahnräder richtig ineinandergreifen.

Perspektive geändert. Produkt in Pfeilrichtung drehen.

Besonders gut aufpassen beim Zusammenbauen

Teile mit Sandpapier bearbeiten.

Wachs oder Schmiermittel erforderlich.

Darauf achten, dass sich die Teile leichtgängig drehen.

Achten Sie auf die Einkerbung.

x2 Der Vorgang ist an 2 Teilen durchzuführen.

1 Schritt 1

2 Schritt 2

TEILELISTE: AUFGRUND DER GESETZLICHEN BESTIMMUNGEN EINIGER LÄNDER SIND WACHS UND KLEBER NICHT IM LIEFERUMFANG ENTHALTEN. BITTE BEREITEN SIE DIESE SELBST ZU.

Bezeichnung	Bewegung	Schraube	Wellenhülse	Stahl welle	Stahl welle	Stahl welle	Stahl welle	Stahl welle	Stahl welle	Schrau-bendreher	Wachs
Code	P1	P2	P3	P4	P5	P6	P7	P8	P9	P10	P11
Abbildung	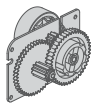										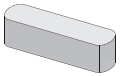
Menge	1	3	20	2	3	2	6	5	2	1	1

Bezeichnung	Konvexe Linse	Mutter	Holzperle	Schraube	Kunststof fröhre	Rundstab	Rundstab	Rundstab	Filmband	Filmrolle	Transparenter Aufkleber
Code	P12	P13	P14	P15	P16	P17	P18	P19	P20	P21	P22
Abbildung										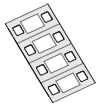	
Menge	1	2	1	1	6	1	1	1	1	1	4

INSTRUCCIONES IMPORTANTES. CONSERVAR PARA USO FUTURO: LEER ATENTAMENTE.

ADVERTENCIA:

El producto está pensado para personas mayores de 14 años.
Los menores deben montar el producto bajo la supervisión de un adulto.

ATENCIÓN:

1. Quite las piezas del tablero de acuerdo con cada paso antes del montaje, y colóquelas correctamente en caso de que falten.
2. Algunas piezas tienen números, asegúrese de ensamblar juntas las ranuras con el mismo número. Haga coincidir los números en el ensamblaje.
3. Las piezas adicionales pueden ser utilizadas como piezas de repuesto.
4. Para los pasos de montaje difíciles, puede escanear los códigos QR para ver los vídeos de montaje.
5. Use el papel de lija para pulir las piezas si es necesario.
6. Guarde el manual para futuras consultas.

MANTENIMIENTO:

1. Mantener el producto alejado de toda fuente de ignición y no sumergirlo en agua caliente, para evitar dañar el juguete.
2. No utilizar productos químicos como el alcohol, el amoniaco o el líquido limpiacristales para limpiar el producto.
3. Utilizar un paño limpio y suave para limpiar el producto.

PREGUNTAS FRECUENTES:

Problema	Causa	Solución
Los retratos proyectados están invertidos.	1. El rollo de película está invertido.	1. Consulte el paso 16. Cuando instale la película, el avatar del personaje debe estar boca abajo.
No se muestran imágenes o las imágenes no están centradas.	1. Las piezas A9 y A14 están invertidas.	1. Consulte los pasos 2 y 3. 2. Compruebe si las piezas A9 y A14 están invertidas.
El proyector no funciona correctamente.	1. En el paso 9, la pieza A17 no encaja bien con el movimiento. 2. La pieza B6 no está instalada en su lugar. 3. En los pasos 2 y 3, las piezas A11 y A14 no están enceradas.	1. Compruebe que la pieza A17 en el paso 9 encaje bien con el movimiento. 2. Confirme que las piezas A11 y A14 han sido enceradas en los pasos 2 y 3. Encere las piezas A5 (paso 2) y B7 (paso 9).

Monte todas las piezas de manera simétrica.

Asegúrese de que los engranajes encajan adecuadamente los unos con los otros.

Perspectiva cambiada. Gire el producto basándose en la dirección de la flecha.

Atención especial en el montaje

Pula las piezas con papel de lija.

Se necesita cera o lubricante.

Asegúrese de que las piezas rotan con libertad.

Preste atención a la hendidura.

x2 Complete 2 piezas.

1 Paso 1

2 Paso 2

LISTA DE PIEZAS: DEBIDO A LAS NORMAS LEGALES DE ALGUNOS PAÍSES, LA CERA Y EL PEGAMENTO NO ESTÁN INCLUIDOS, CÓMPRELOS USTED MISMO.

Artículo	Movimiento	Tornillo	Camisa del eje	Eje de acero	Eje de acero	Eje de acero	Eje de acero	Eje de acero	Eje de acero	Destor-nillador	Cera
Código	P1	P2	P3	P4	P5	P6	P7	P8	P9	P10	P11
Ilustración				10mm	15mm	40mm	45mm	50mm	65mm		
Cantidad	1	3	20	2	3	2	6	5	2	1	1

Artículo	Lentes convexas	Tuerca	Listón	Tornillo	Tubo acrílico	Varilla redonda	Varilla redonda	Varilla redonda	Cinta adhesiva	Rollo de película	Pegatina transparente
Código	P12	P13	P14	P15	P16	P17	P18	P19	P20	P21	P22
Ilustración						35mm	40mm	80mm			
Cantidad	1	2	1	1	6	1	1	1	1	1	4

INSTRUÇÕES IMPORTANTES. CONSERVE PARA UTILIZAÇÃO FUTURA: LEIA CUIDADOSAMENTE.

ADVERTÊNCIAS:

O produto destina-se a pessoas com mais de 14 anos de idade.
As crianças devem montar o produto sob a supervisão de um adulto.

ATENCIÓN:

1. Retire as peças da caixa de acordo com cada passo antes da montagem e organize-as no caso de faltar alguma.
2. Algumas das peças têm números, monte em conjunto as que têm o entalhe com o mesmo número. Combine os números ao montar
3. As peças adicionais podem ser utilizadas como peças sobressalentes.
4. Para alguns passos de montagem difíceis, pode digitalizar o código QR para aceder aos vídeos de montagem.
5. Utilize a lixa para lixar as peças se necessário.
6. Guarde o manual para referência futura.

MANUTENÇÃO:

1. Mantenha o produto afastado de uma fonte de ignição e não o mergulhe em água para evitar danificá-lo.
2. Não use produtos químicos como álcool, amoníaco ou limpa-vidros para limpar o produto.
3. Use um pano adequado e macio para limpar o produto.

PERGUNTAS FREQUENTES:

Problema	Causa	Solução
Os retratos projetados estão invertidos.	1. O rolo do filme está ao contrário.	1. Consulte o passo 16.Ao instalar o filme, o avatar de personagem deve estar virado para baixo.
Não aparecem imagens ou as imagens não estão centradas.	1. A9 e A14 estão ao contrário.	1. Consulte o passo2, passo3 2. Verifique se a A9 e A14 ficaram ao contrário.
O projetor não está a funcionar bem.	1. No passo 9, a peça A17 não está bem engrenada com o movimento. 2. B6 não está instalado no lugar. 3. No passo 2 e 3, as peças A11 e A14 não estão enceradas.	1. Confirme se a peça A17 no passo 9 está bem engrenada com o movimento. 2. Confirme se as peças A11, A14 foram enceradas nos passos 2 e 3, Encere a A5 (Passo 2) e B7 (Passo 9)

Monte as peças simetricamente

Certifique-se de que as engrenagens engrenam umas nas outras de forma adequada.

Perspectiva alterada. Gire o produto seguindo o sentido da seta.

Especial atenção na montagem

Lixe as peças com a lixa.

É necessário cera ou lubrificante.

Certifique-se de que as peças giram à vontade.

Preste atenção ao entalhe.

x2 Termine 2 peças.

1 Passo 1

2 Passo 2

LISTA DE PEÇAS: DEVIDO ÀS NORMAS JURÍDICAS DE ALGUNS PAÍSES, A CERA E A COLA NÃO SÃO OFERECIDAS, FICANDO A CARGO DO CLIENTE.

Item	Movimento	Parafuso	Manga do eixo	Cambota de aço	Cambota de aço	Cambota de aço	Cambota de aço	Cambota de aço	Cambota de aço	Chave de fendas	Cera
Código	P1	P2	P3	P4	P5	P6	P7	P8	P9	P10	P11
Ilustração				10mm	15mm	40mm	45mm	50mm	65mm		
Quantidade	1	3	20	2	3	2	6	5	2	1	1

Item	Lente convexa	Rosca	Conta de madeira	Parafuso	Tubo de acrílico	Vara redonda	Vara redonda	Vara redonda	Fita	Rolo de filme	Autocolante transparente
Código	P12	P13	P14	P15	P16	P17	P18	P19	P20	P21	P22
Ilustração						35mm	40mm	80mm			
Quantidade	1	2	1	1	6	1	1	1	1	1	4

1

A10
D1
P1
P2 x3

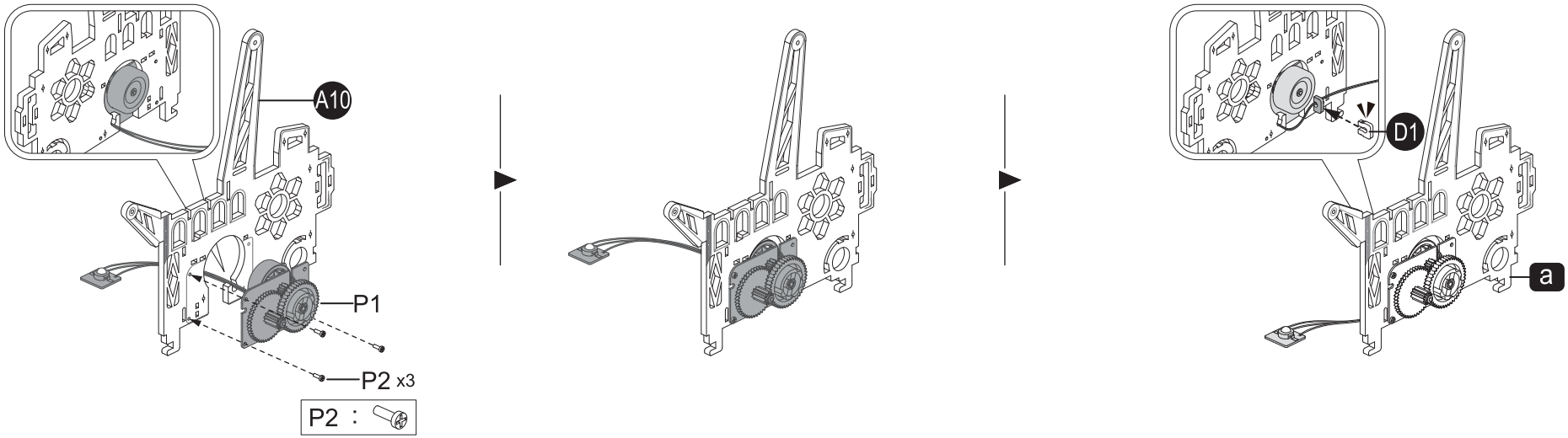

2

A5
A6 x4
A8
A9
A11 x2
D2
D3
D4
D5
F6 x2
P5 x2
P6 x2

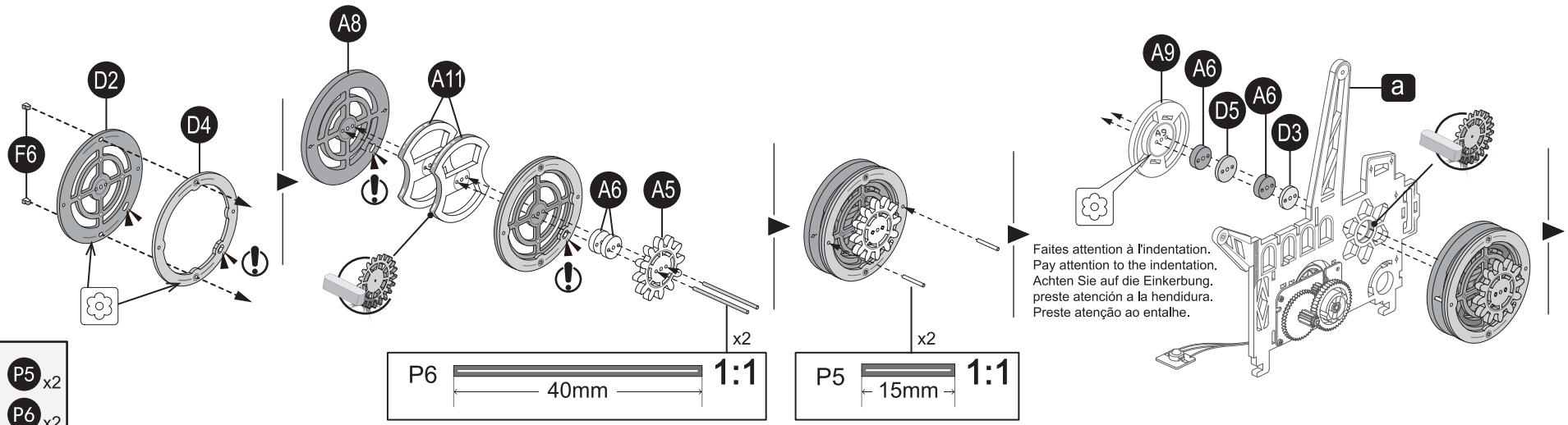

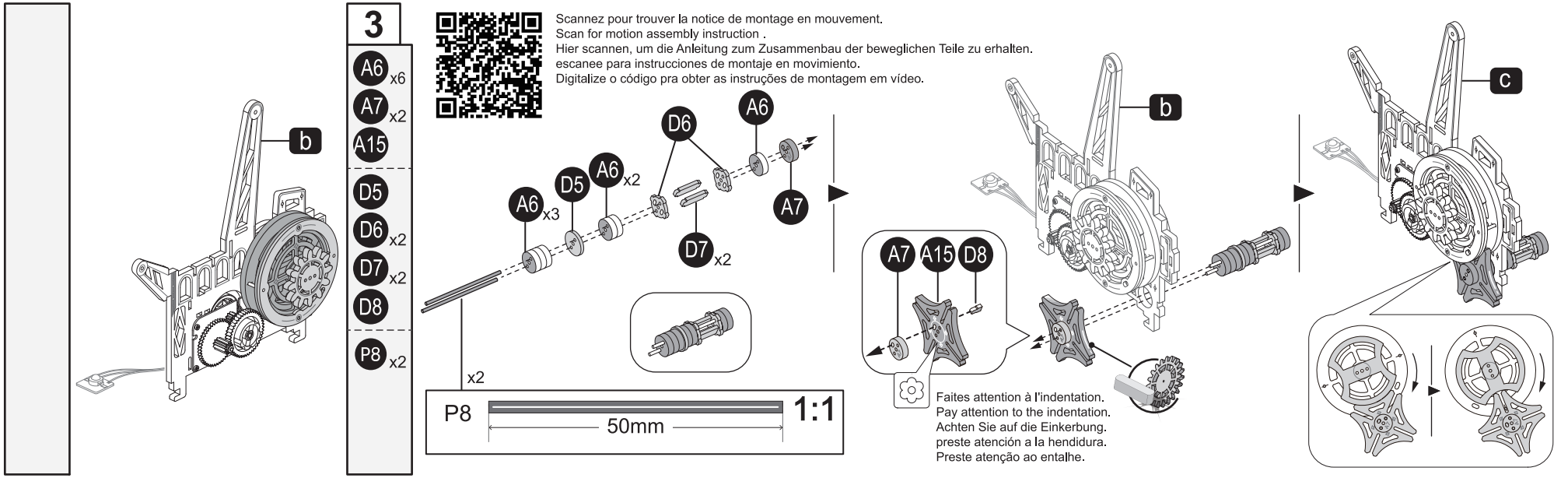
3
A6 x6
A7 x2
A15
D5
D6 x2
D7 x2
D8
P8 x2
b
Scannez pour trouver la notice de montage en mouvement.
Scan for motion assembly instruction .
Hier scannen, um die Anleitung zum Zusammenbau der beweglichen Teile zu erhalten.
escanee para instrucciones de montaje en movimiento.
Digitalize o código pra obter as instruções de montagem em vídeo.
A6 x3
D5
A6 x2
D6
A6
A7
D7 x2
x2
P8
50mm
1:1
A7
A15
D8
Faites attention à l'indentation.
Pay attention to the indentation.
Achten Sie auf die Einkerbung.
preste atención a la hendidura.
Preste atenção ao entalhe.
c

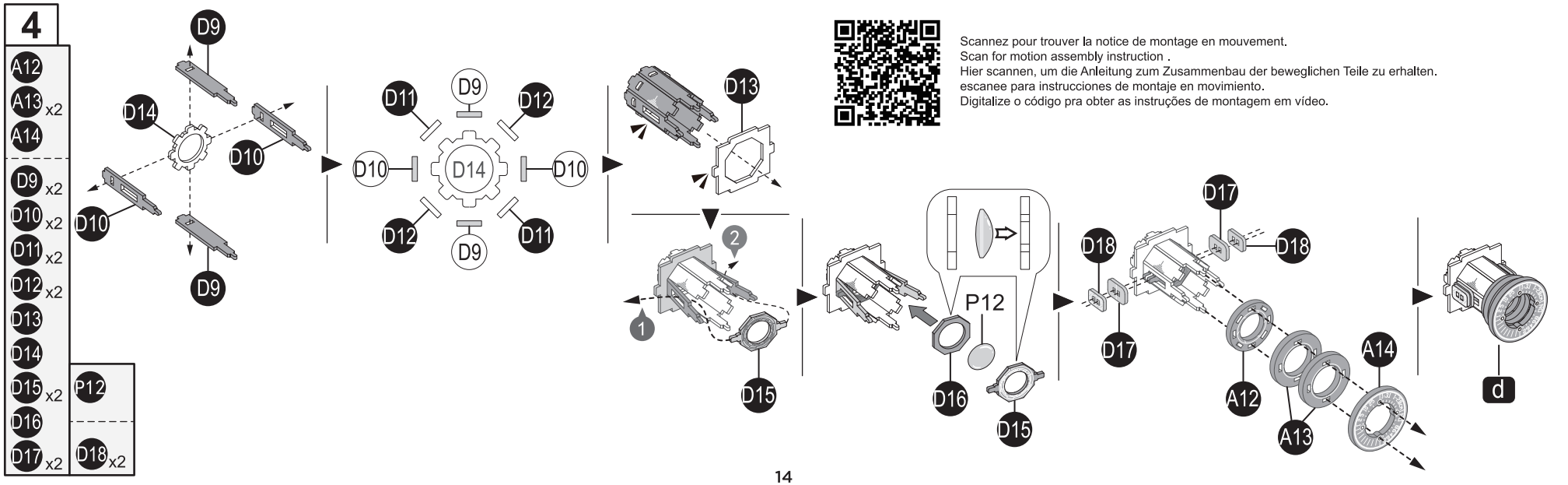
4
A12
A13 x2
A14
D9 x2
D10 x2
D11 x2
D12 x2
D13
D14
D15 x2
D16
D17 x2
P12
D18 x2
D9
D14
D10
D10
D9
D11
D9
D12
D10
D14
D10
D12
D9
D11
D13
2
1
D15
Scannez pour trouver la notice de montage en mouvement.
Scan for motion assembly instruction .
Hier scannen, um die Anleitung zum Zusammenbau der beweglichen Teile zu erhalten.
escanee para instrucciones de montaje en movimiento.
Digitalize o código pra obter as instruções de montagem em vídeo.
P12
D16
D15
D17
D18
D18
D17
A12
A13
A14
d

5

A2
A3
A4

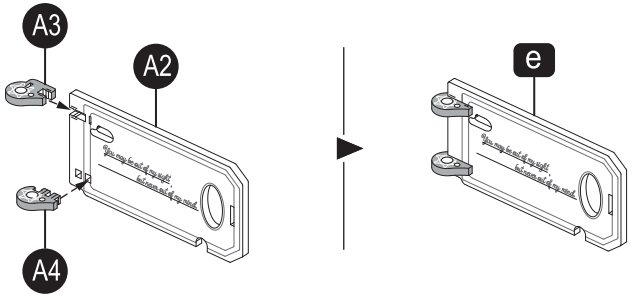

6

A16
D19

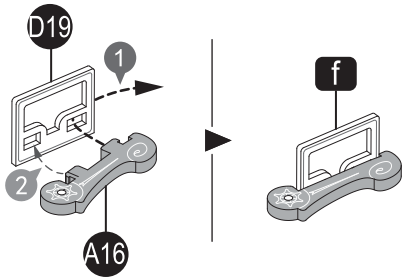

7

A1
D20

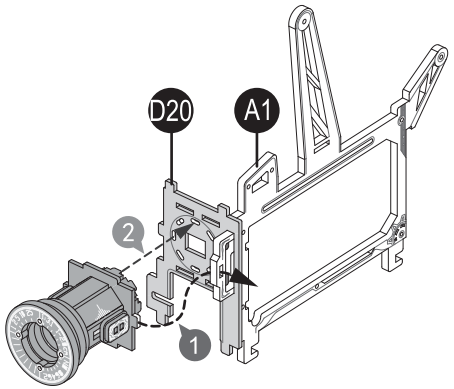

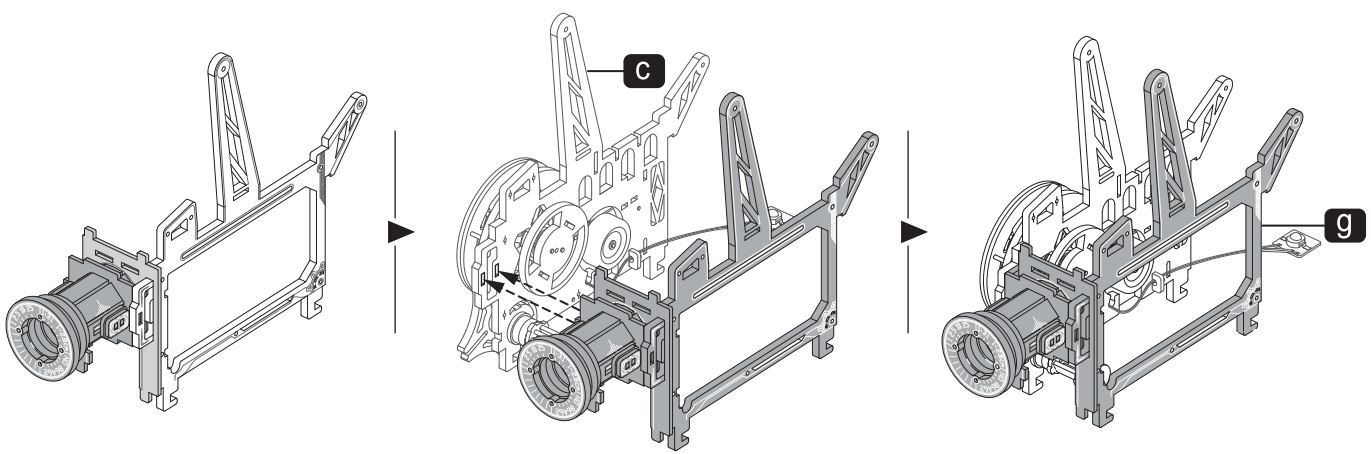

8

B1
B3
D21 x2
D22 x2

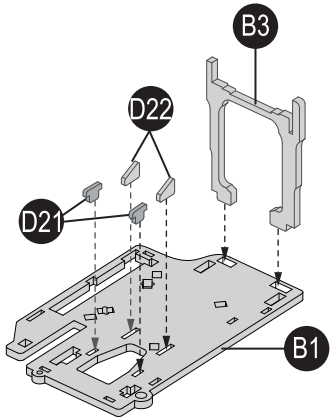

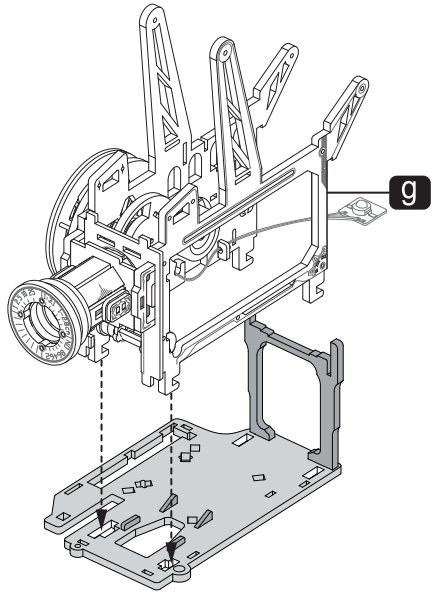

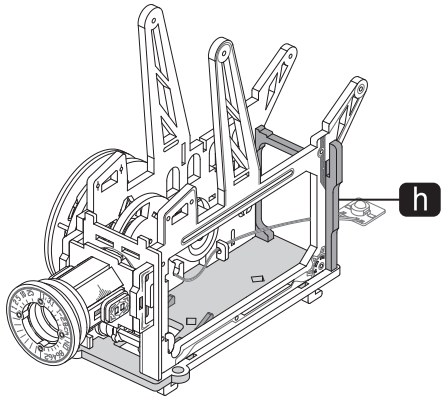

9

A17
A18 x3
B5
B6
D24 x3
D26
D27

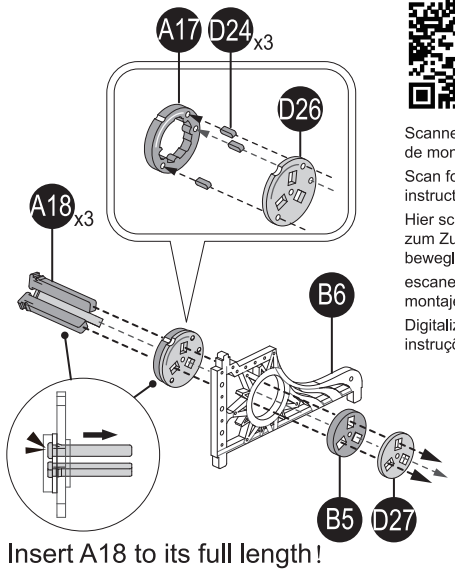

Insert A18 to its full length!

Scannez pour trouver la notice de montage en mouvement.

Scan for motion assembly instruction .

Hier scannen, um die Anleitung zum Zusammenbau der beweglichen Teile zu erhalten.

escanee para instrucciones de montaje en movimiento.

Digitalize o código pra obter as instruções de montagem em vídeo.

B4
B5 x3
B7
B8
B9
C4
C5
D23
D28 x2
P13 x2
P14
P15

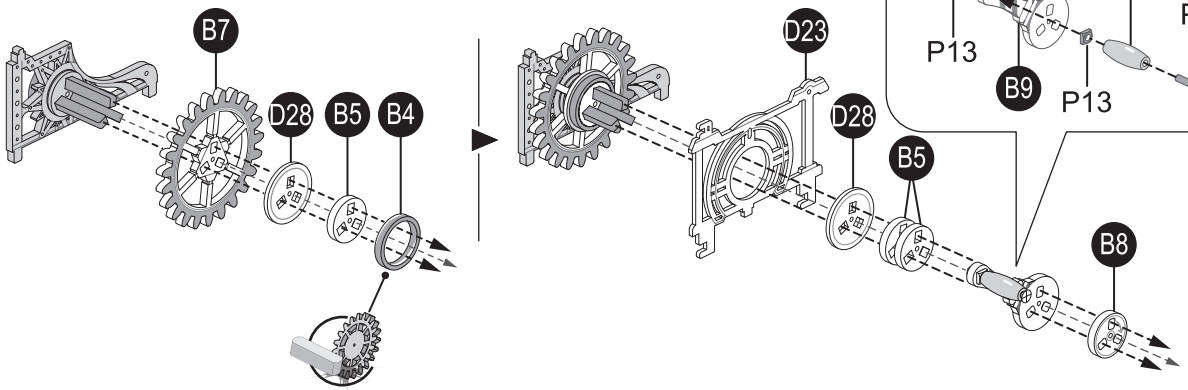

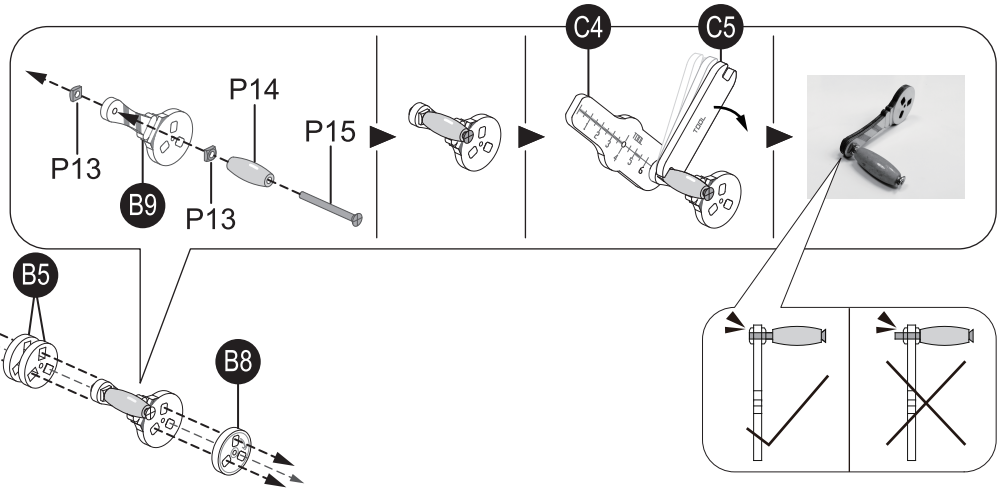

B2

D25

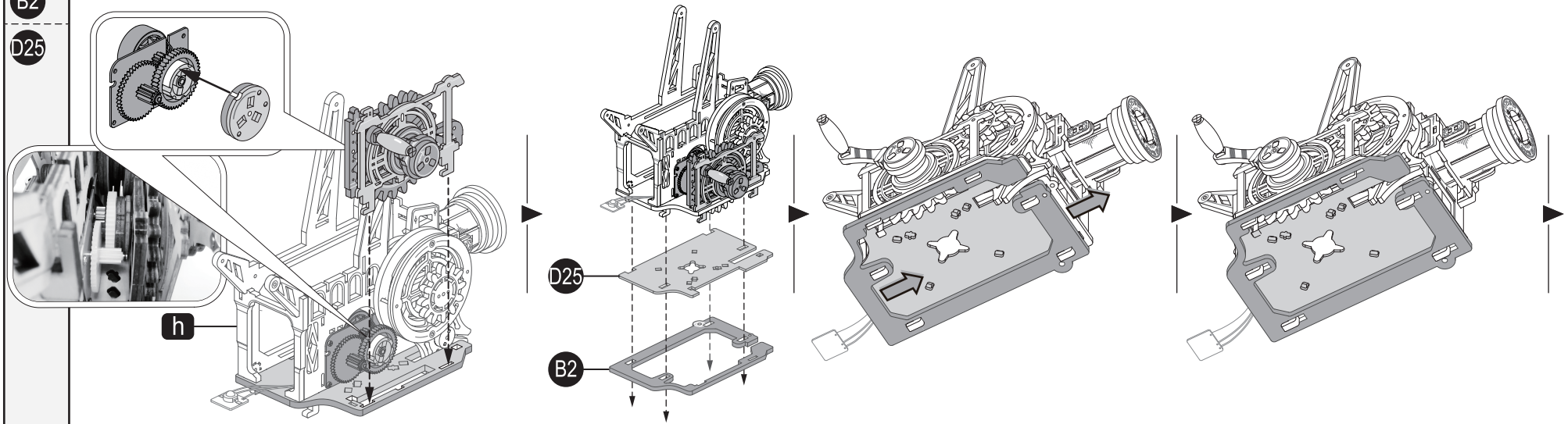

D33

D34

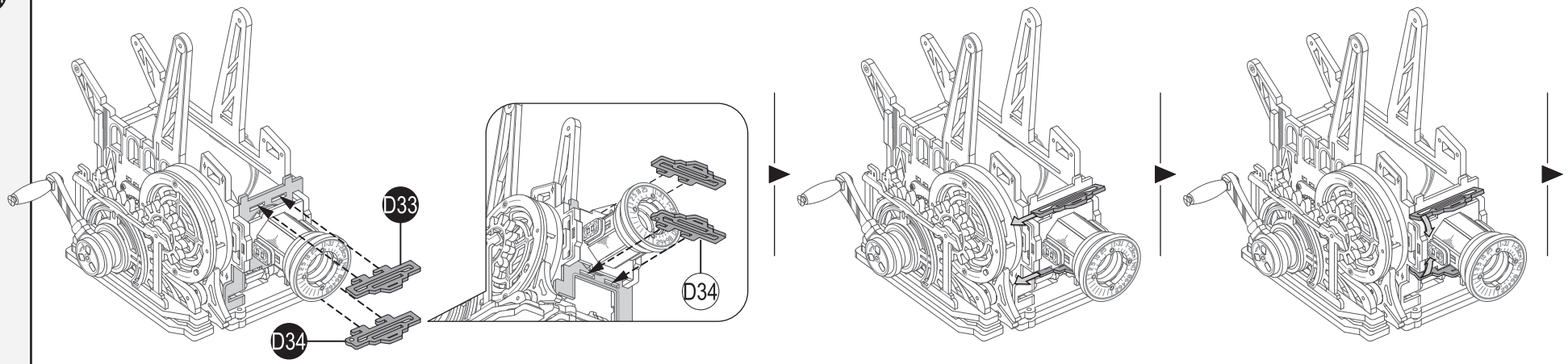

P18

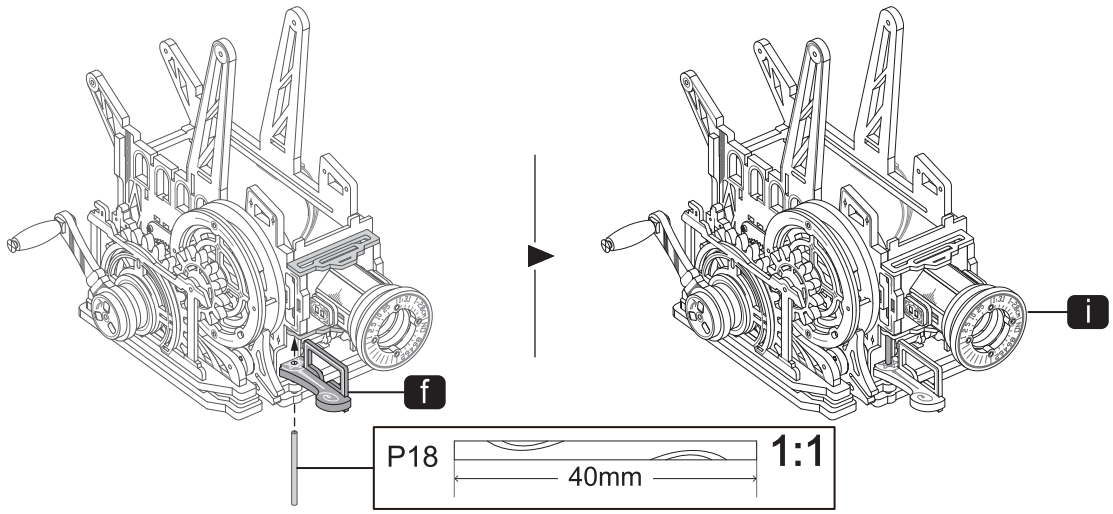

10

B10
B11
B12

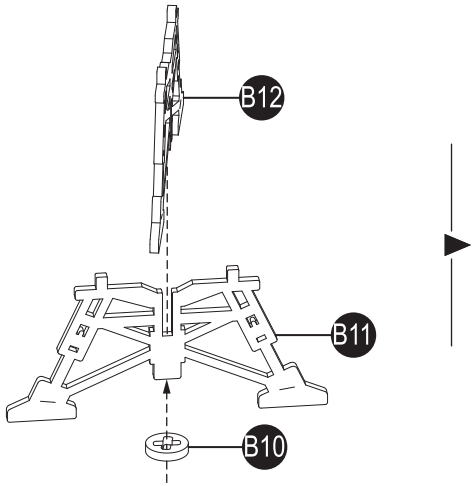

D30
D31
D32
D35
D37
D38

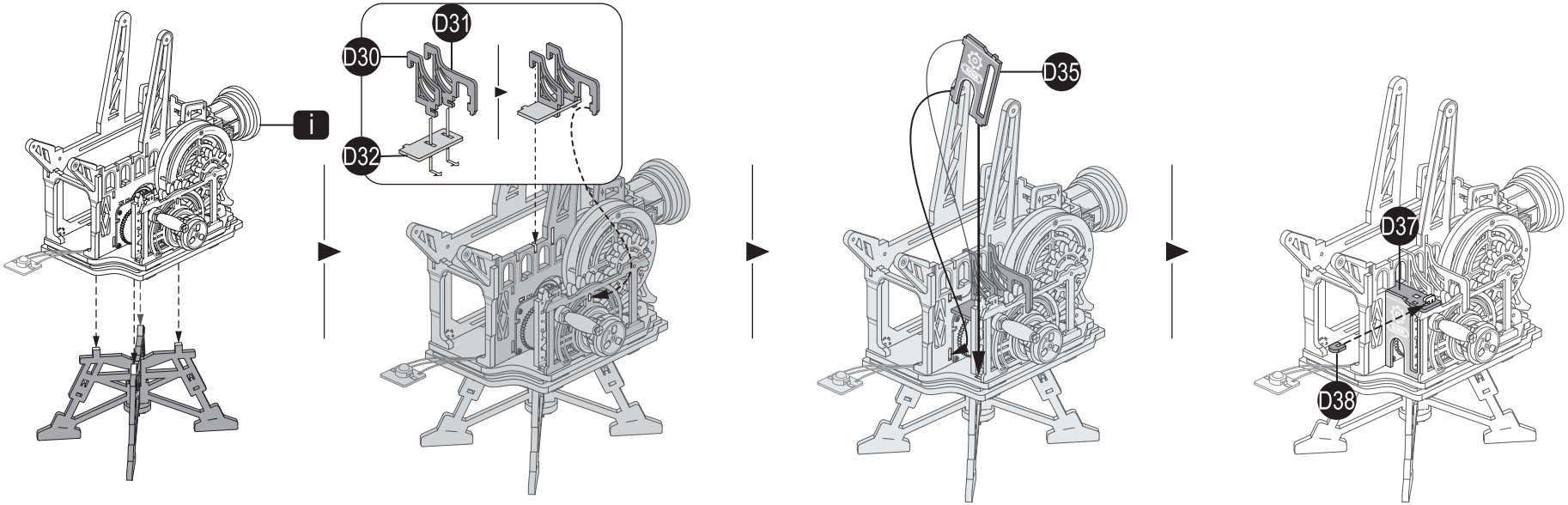

Scannez pour trouver la notice de montage en mouvement.
Scan for motion assembly instruction .
Hier scannen, um die Anleitung zum Zusammenbau der beweglichen Teile zu erhalten.
escanee para instrucciones de montaje en movimiento.
Digitalize o código pra obter as instruções de montagem em vídeo.

D29
D36
P3 x2
P7 x2
P8
P16 x2

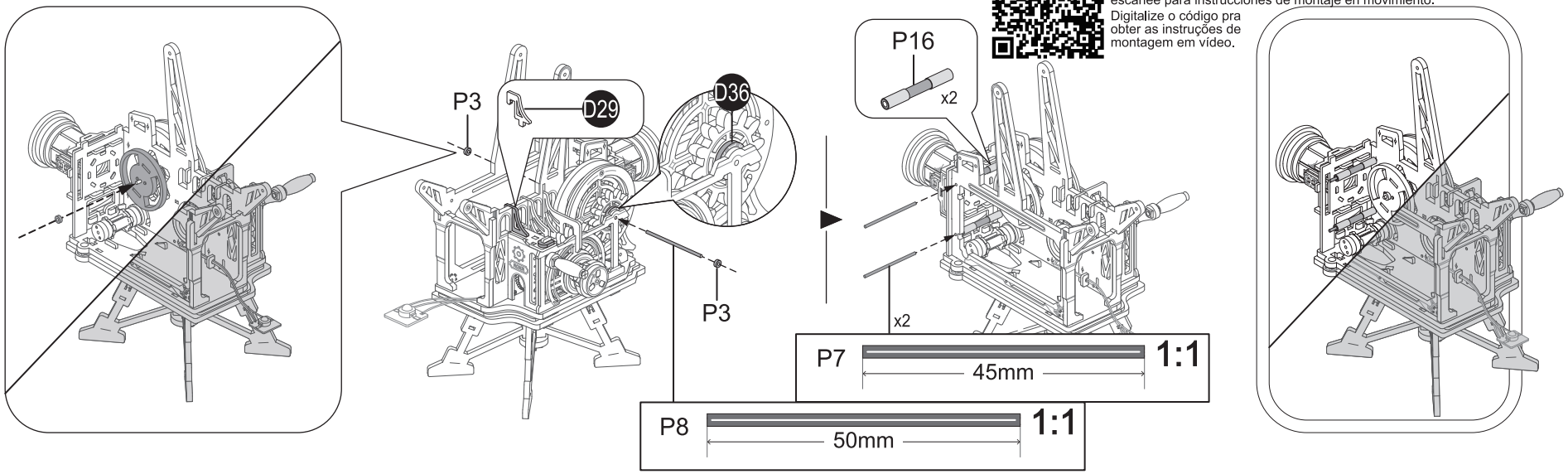

B14
B15
D39 x2
D40 x2

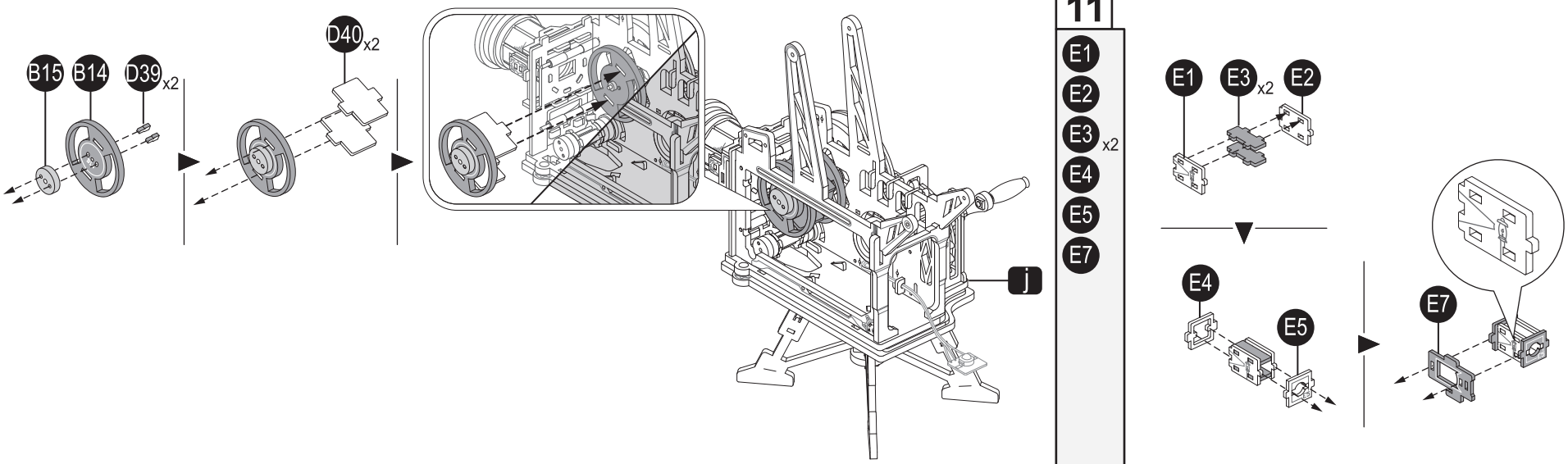

11

E1
E2
E3 x2
E4
E5
E7

E6
E8
E9
E10

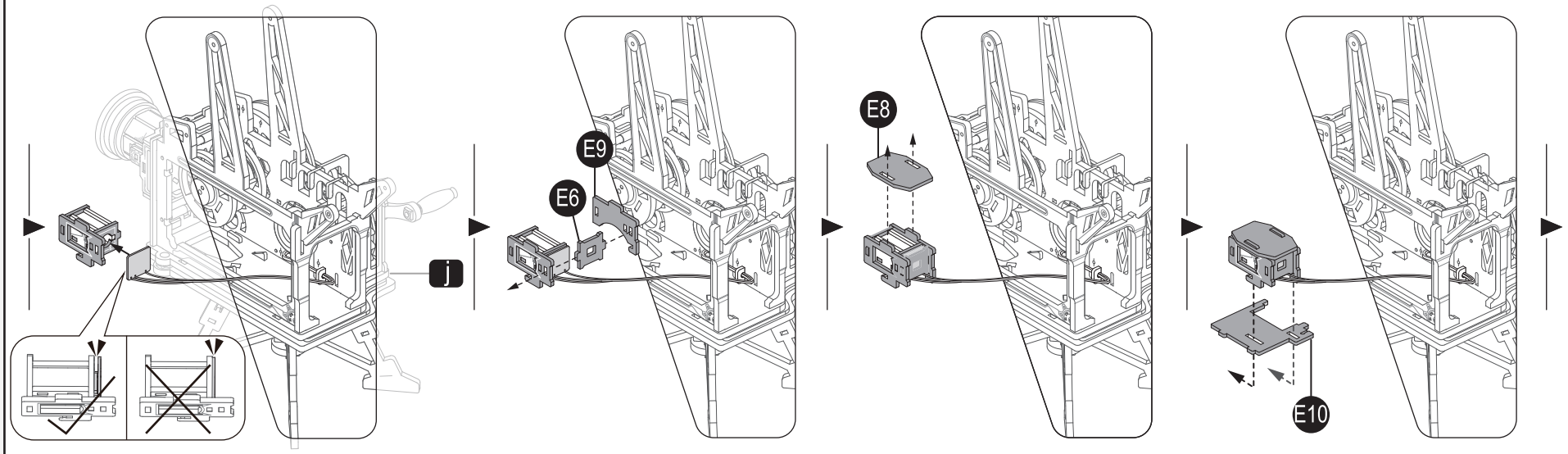

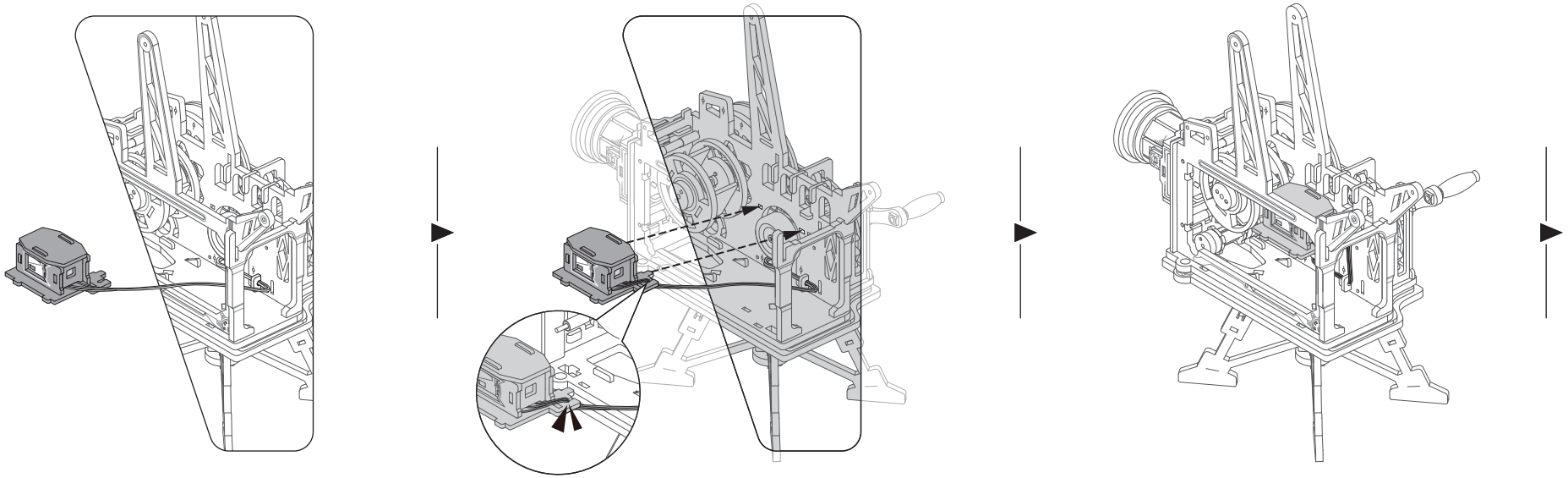

E11
E12
P3 x4
P7
P8
P9
P16 x2

Scannez pour trouver la notice de montage en mouvement.
Scan for motion assembly instruction
Hier scannen, um die Anleitung zum Zusammenbau der beweglichen Teile z u erhalten.
escanee para instrucciones de montaje en movimiento.
Digitalize o código pra obter as instruções de montagem em vídeo.

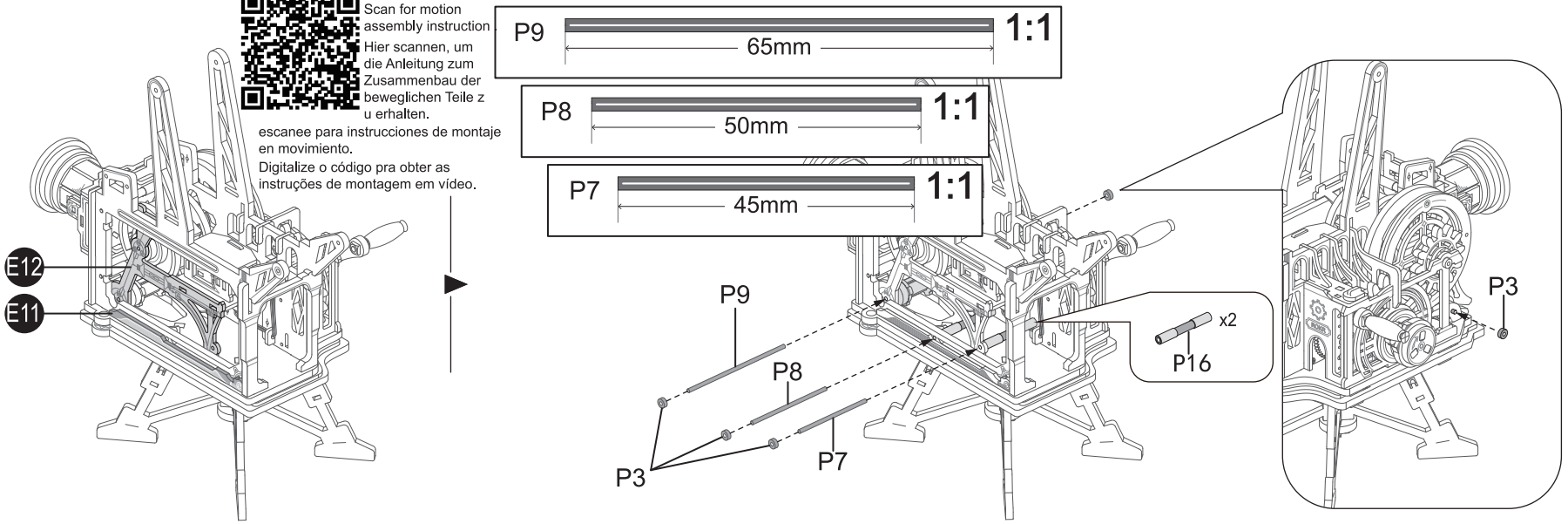

E13
P3 x2
P5

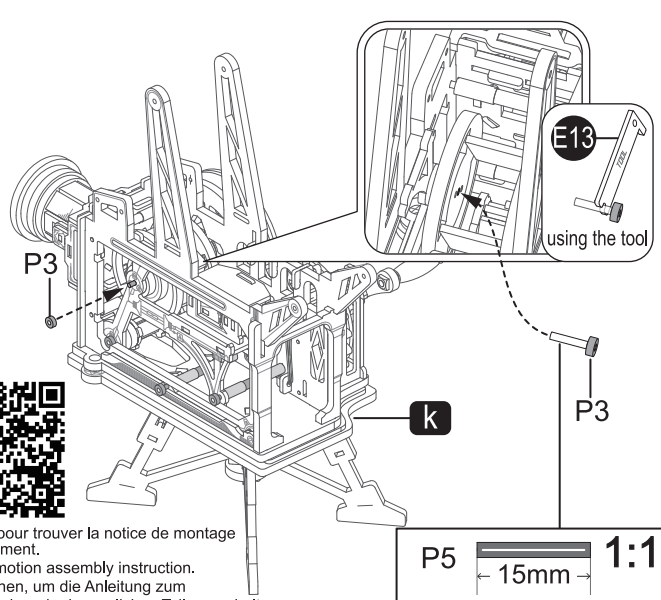

Scannez pour trouver la notice de montage en mouvement.
Scan for motion assembly instruction.
Hier scannen, um die Anleitung zum Zusammenbau der beweglichen Teile zu erhalten.
escanee para instrucciones de montaje en movimiento.
Digitalize o código pra obter as instruções de montagem em vídeo.

12

C1
C2
C3
E14
E15
E16 x4
E17 x2

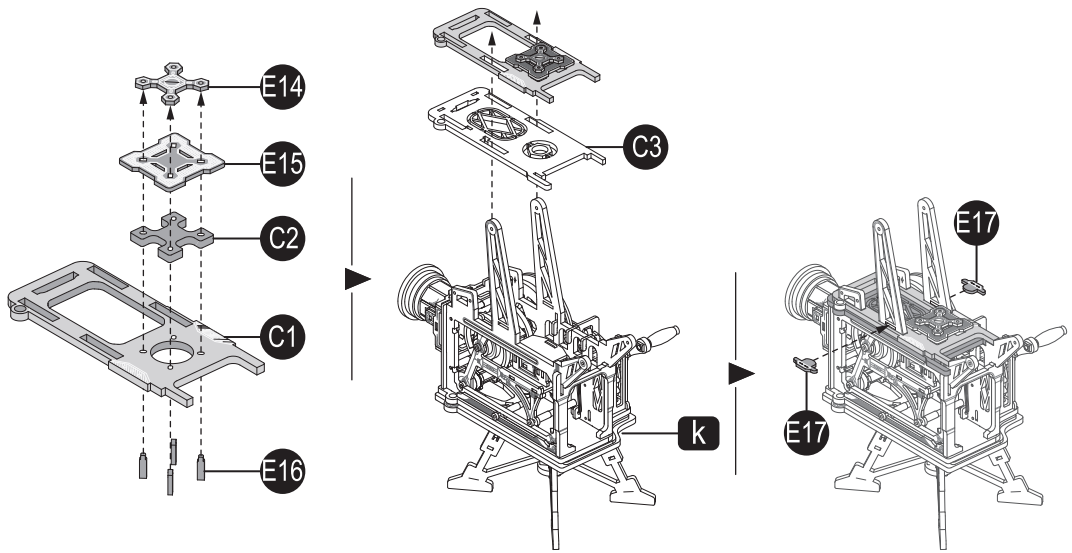

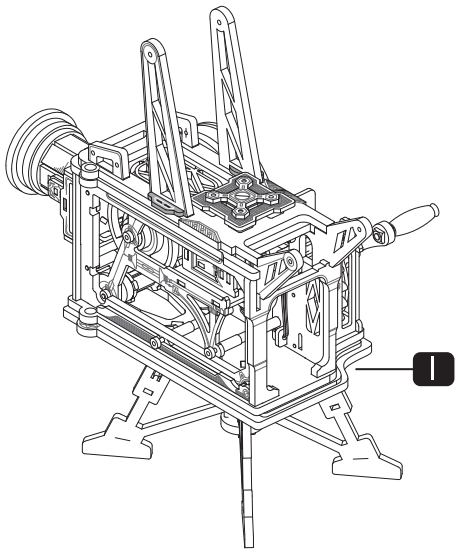

13

E18
E19
P17

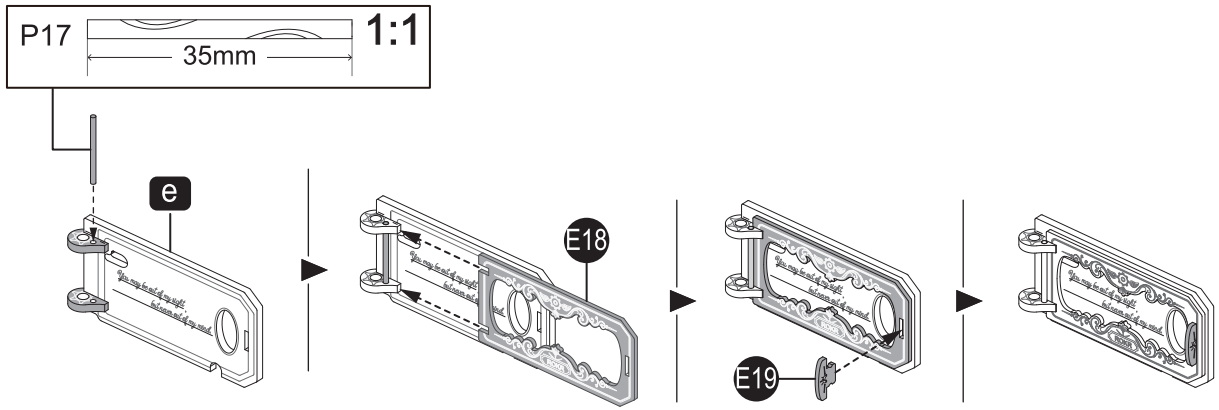

E20
P3 x2
P4
P19

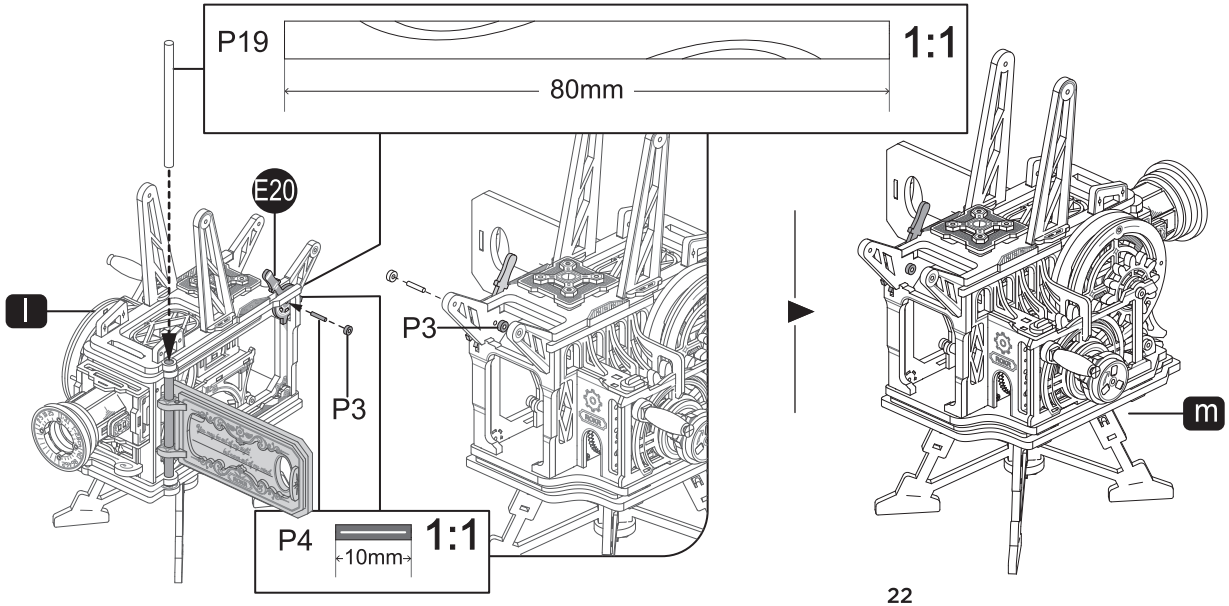

14

E21 x2
F1 x2
F6 x6

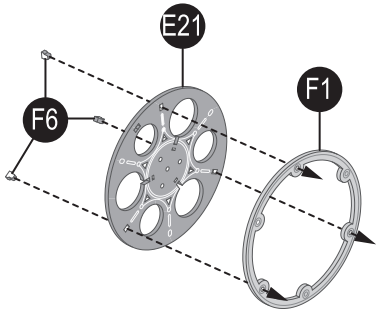

C6 x2
F3 x2
F5 x3
F7 x6
E24
P3 x2
P8

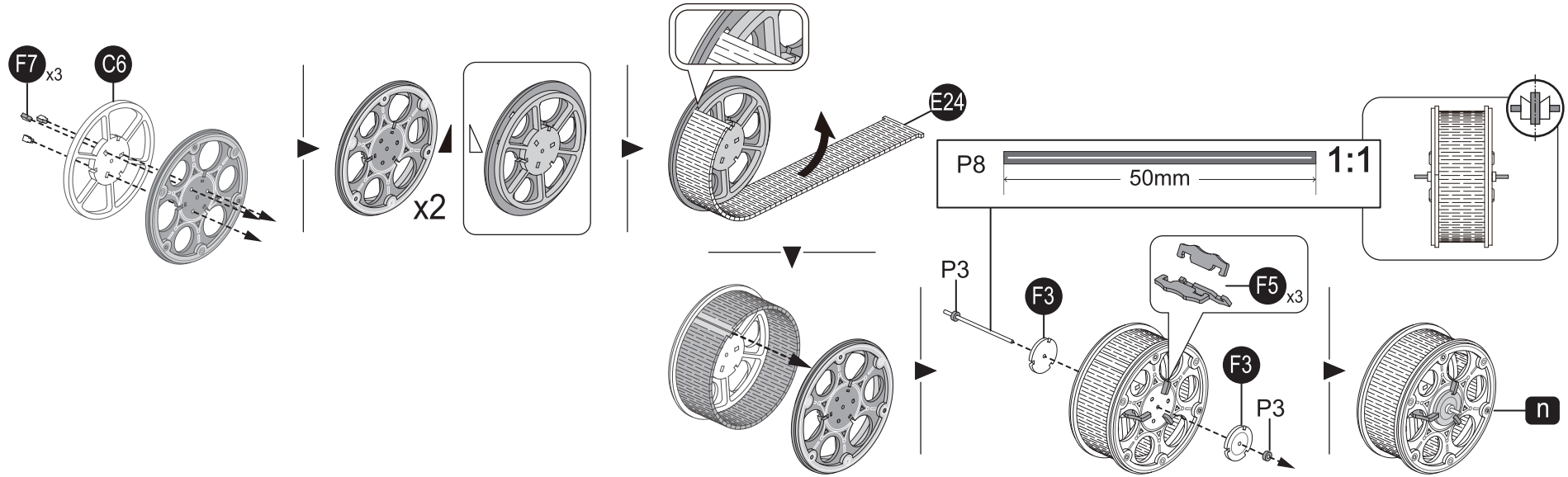

15

B13 x2
E22 x2
E23
F2 x2
F4 x2
F5 x4
F6 x8
F7 x4
P3 x2
P7

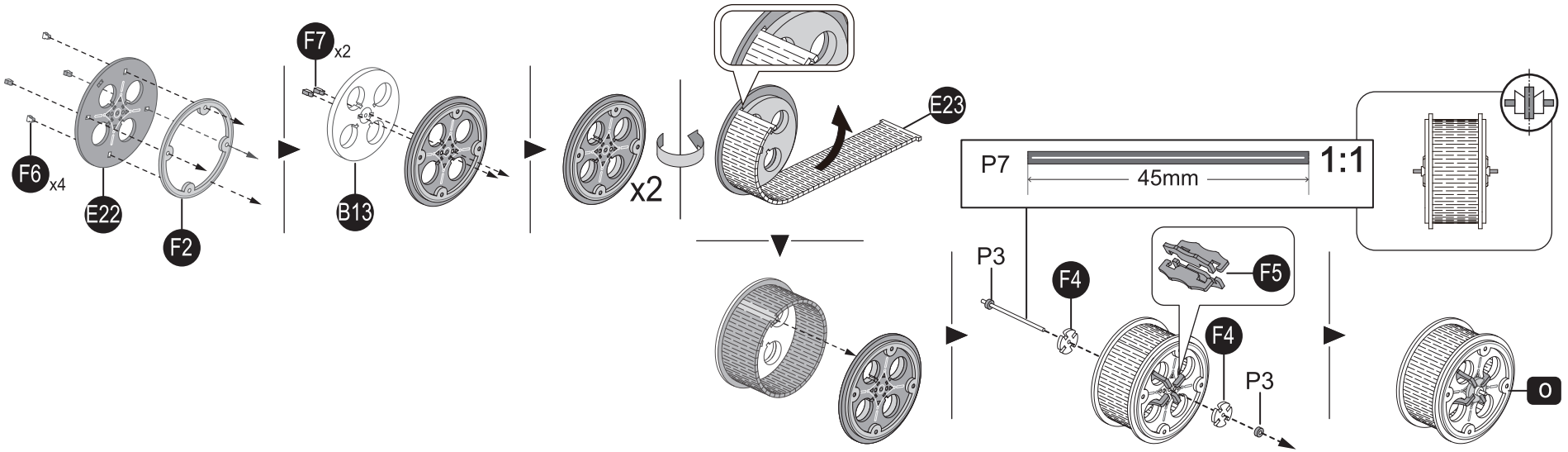

16

P3 x2
P20

Appliquez 3 couches de ruban adhésif.
Wrap the tape 3 times.
Das Filmband 3 Mal herumwickeln.
envuelva con la cinta adhesiva tres veces.
Envolva a fita 3 vezes.

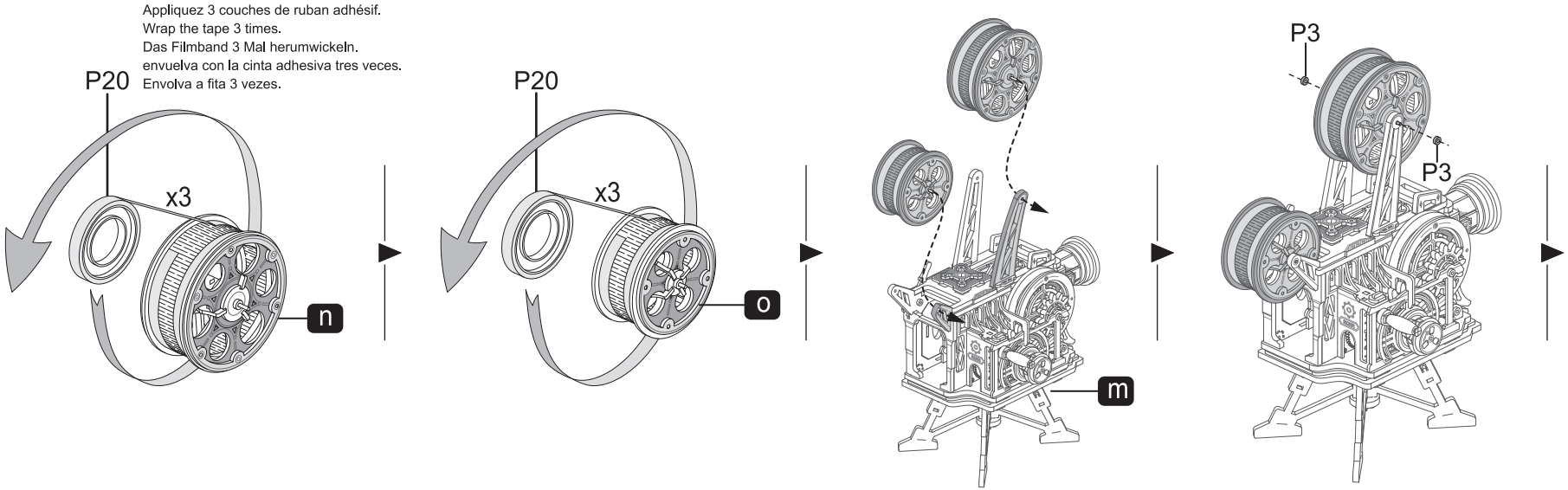

P7 x2
P16 x2
P21

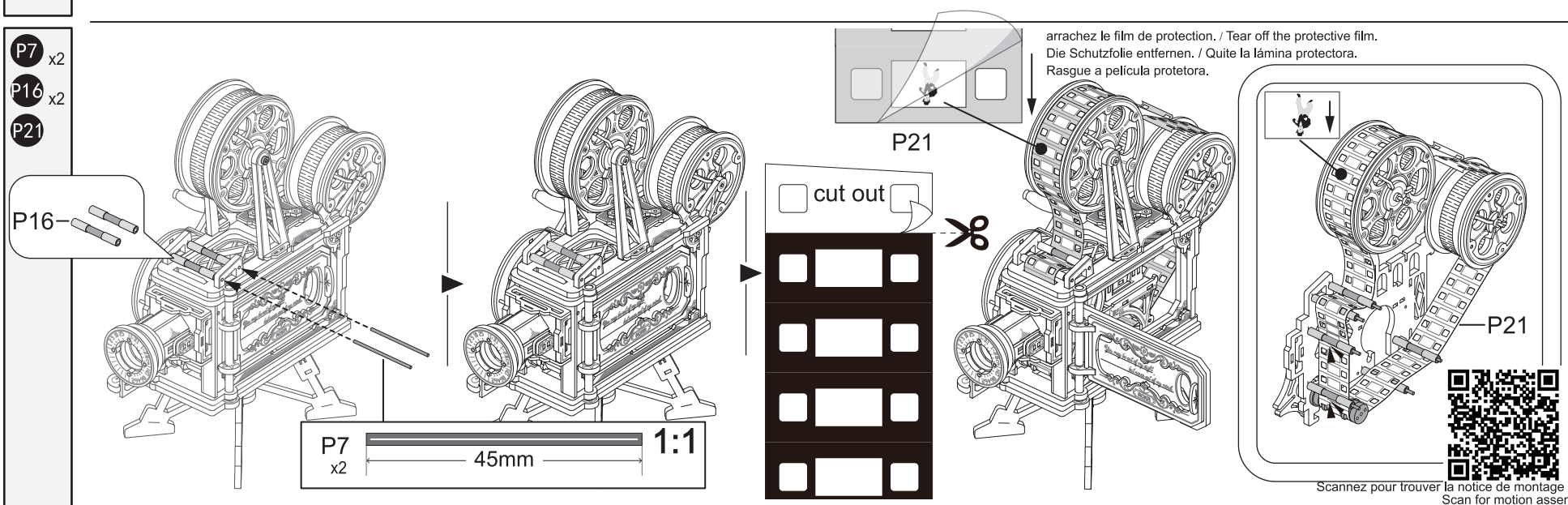

arrachez le film de protection. / Tear off the protective film.
Die Schutzfolie entfernen. / Quite la lámina protectora.
Rasgue a película protetora.

Scannez pour trouver la notice de montage en mouvement.
Scan for motion assembly instruction.
Hier scannen, um die Anleitung zum Zusammenbau der beweglichen Teile zu erhalten.
escanee para instrucciones de montaje en movimiento.
Digitalize o código pra obter as instruções de montagem em vídeo.

P22

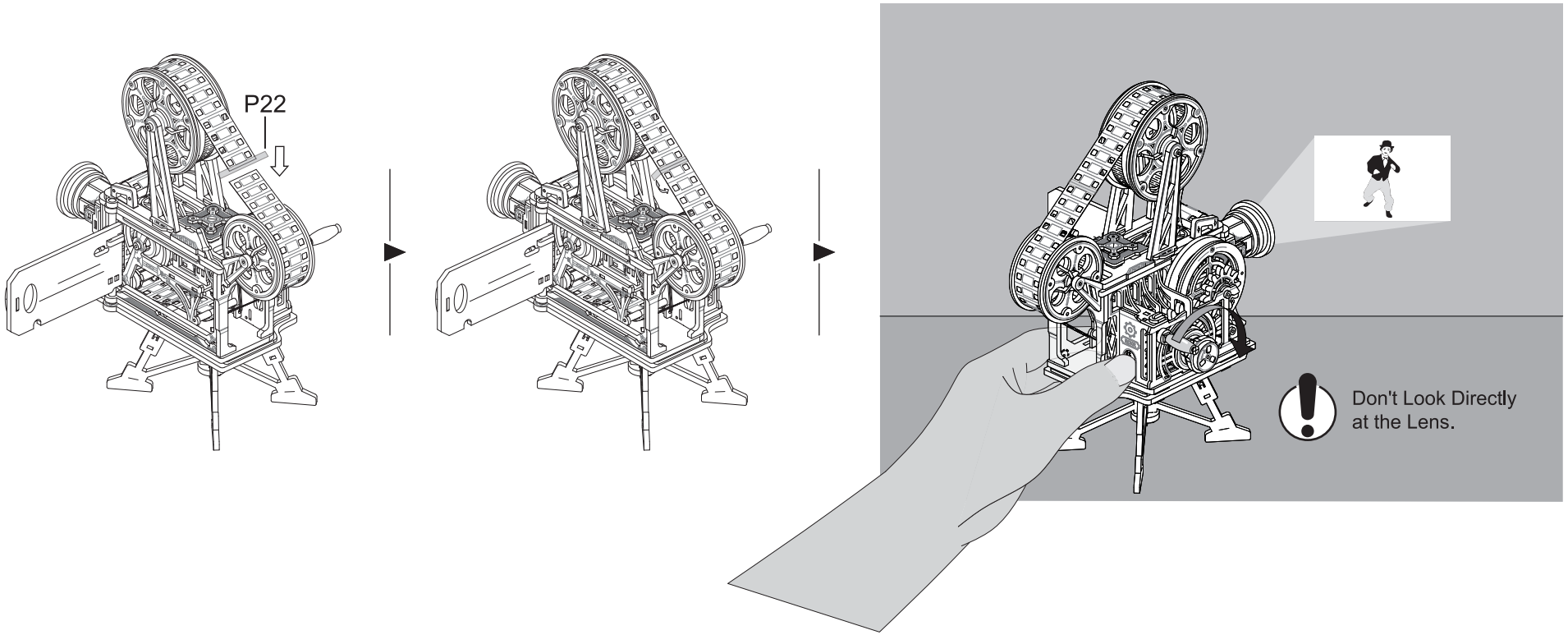

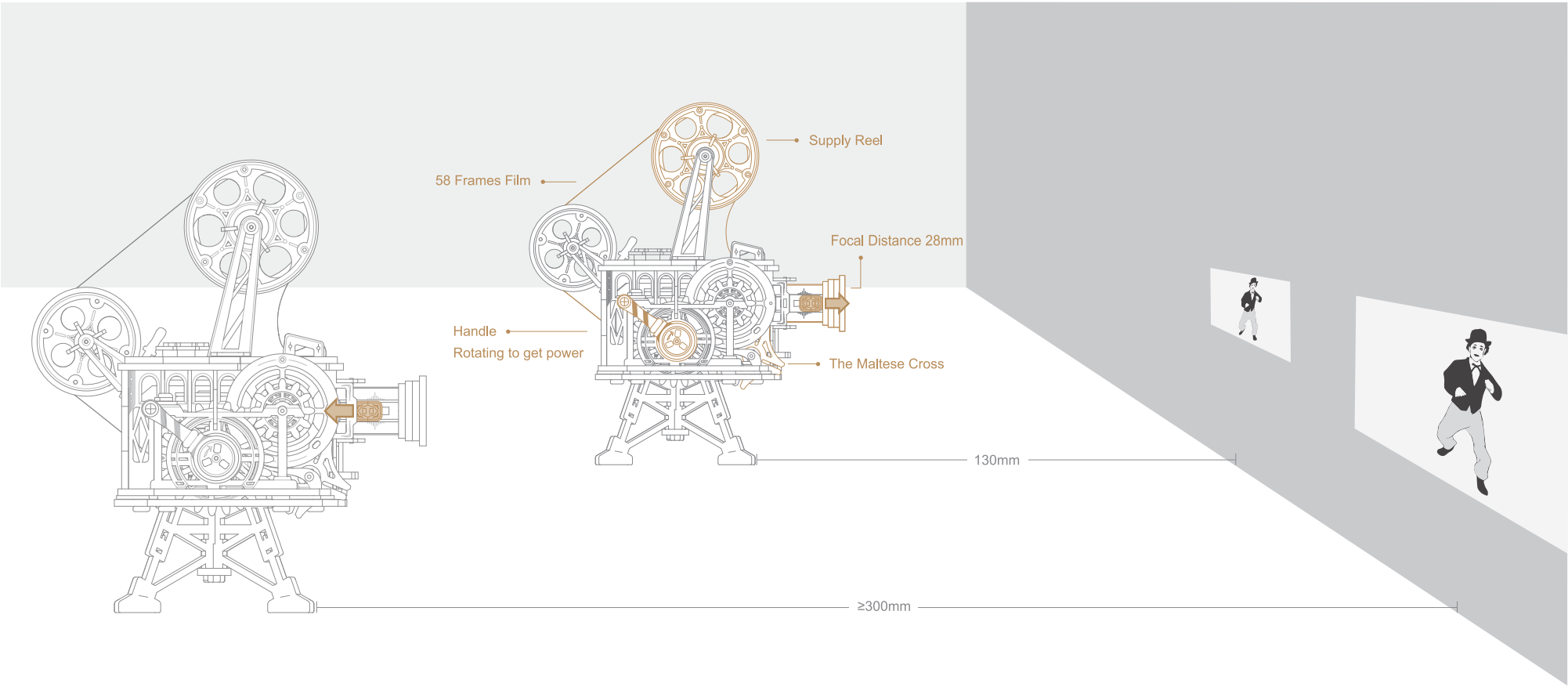

Find us on Facebook & Youtube.

Visit www.robotime.com for more new designs.

14+ 0-3 CE

ATTENTION !
Ne convient pas aux enfants de moins de 3 ans. Danger d'étouffement.
Présence de petites pièces susceptibles d'être ingérées. Informations à conserver.

WARNING!
Not for children under 3 years. Choking hazard. Small parts.
Please keep all the relevant information for future reference.

ACHTUNG!
Nicht geeignet für Kinder unter 3 Jahren. Erstickungsgefahr durch verschluckbare Kleinteile.
Bitte bewahren Sie diese Informationen sorgfältig auf.

¡ATENCIÓN!
No apto para niños menores de 3 años. Peligro de asfixia. Presencia de piezas pequeñas que pueden ingerirse.
Retirar el embalaje antes de darle el juguete al niño.

ATENÇÃO!
Contra-indicado para crianças com menos de 3 anos. Risco de asfixia. Composto por partes pequenas susceptíveis de serem ingeridas. Retirar a embalagem antes de dar o brinquedo à criança.

Nature & Découvertes
11, rue des Etangs Gobert
78000 Versailles - France
N° Service Client : +33 (0)1 8377 0000

www. natureetdecouvertes.com

49.1LK601.109