xtorm

Manual
Gebruiksaanwijzing
Gebrauchsanweisung
Mode d'emploi
Bruksanvisning
Brugsvejledning
Käyttöopas
Uživatelská příručka
Používateľská príručka
Εγχειρίδιο χρήσης
دليل المستخدم

XP070

#MOREENERGY

XTREME POWER SERIES - Maximum portable power

1

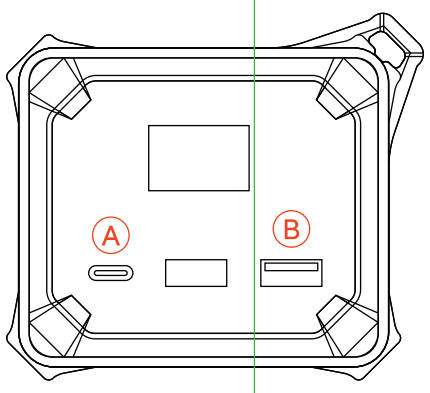

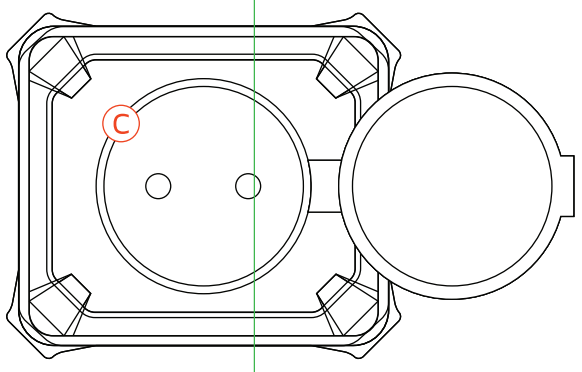

- Li-ion 69W/19.200mAh
- 180x71x54mm
- 660g
- **USB-C PD input/output** 30W
  Output AC 220V/50Hz - 70W
  Output USB USB-A 12W 5V/2.4A
- USB-C cable, manual

2

- (A) 1x In/Output USB-C PD 30W
- (B) 1x USB-A 12W 5V/2.4A
- (C) **Output AC** 70W

HOW TO USE THIS POWER SOCKET

Press the power button 5 seconds to turn the AC output on

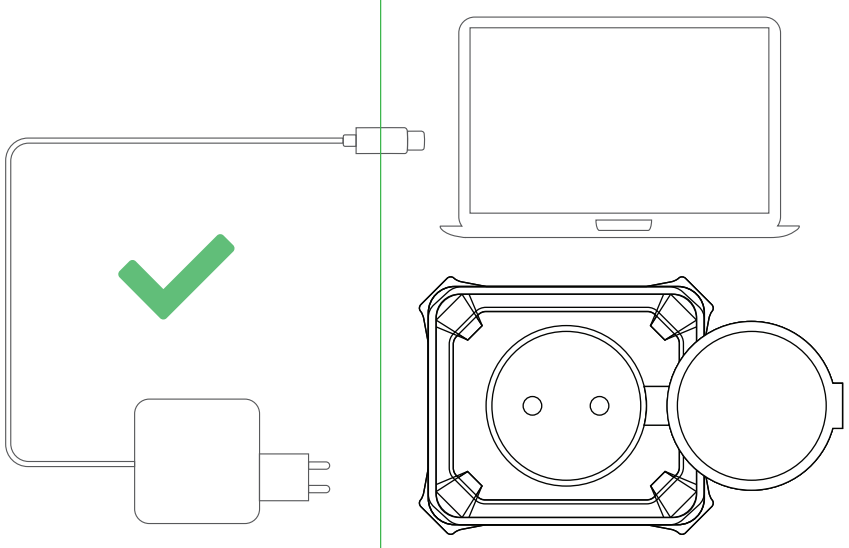

3

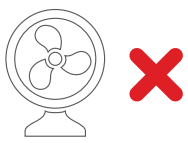

Charge or power products that need 70W or less. Some products, like products with an electric motor, cannot be powered by the XP070 - because the powerstation has a modified sine wave AC output.

4

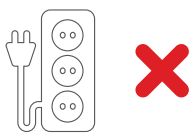

Please don't use this product with a extension cord with multiple AC outputs. A short-circuit could lead to damage.

5 Use the included USB-C cable to recharge the Power Station via a power socket

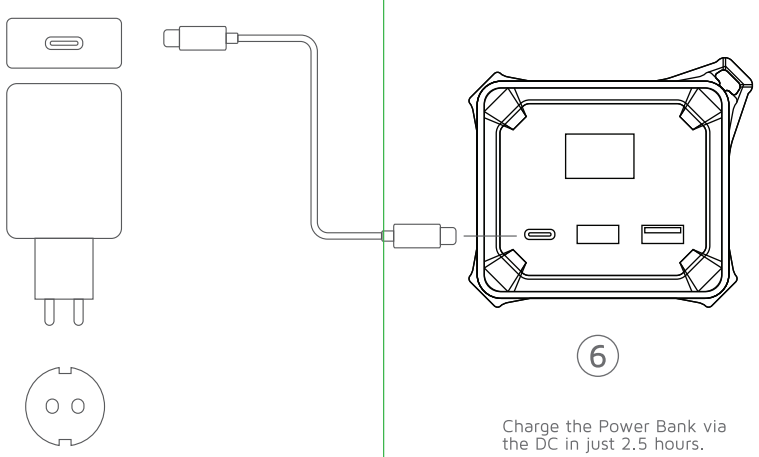

6

Charge the Power Bank via the DC in just 2.5 hours.

7

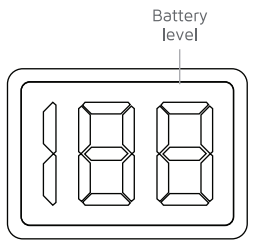

Power indicator

8

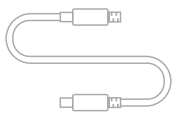

EN When recycling this product, please follow WEEE battery recycling procedures. Contact your local recycling organization for more information.
NL Neem contact op met uw plaatselijke recycling organisatie voor informatie over het recyclen van dit product. Volg altijd de WEEE-procedures voor het recyclen van batterijen.
DE Wenden Sie sich an Ihre örtliche Recycling-Organisation, um zu erfahren, wie Sie dieses Produkt recyceln können. Befolgen Sie stets die WEEE-Verfahren für das Recycling von Batterien.
FR Contactez votre organisme de recyclage local pour obtenir des informations sur la manière de recycler ce produit. Respectez toujours les procédures de la DEEE pour le recyclage des piles.
ES Póngase en contacto con su organización local de reciclaje para obtener información sobre cómo reciclar este producto. Siga siempre los procedimientos de la WEEE para reciclar las pilas.
PT Contacte a sua organização local de reciclagem para obter informações sobre como reciclar este produto. Siga sempre os procedimentos WEEE para a reciclagem de baterias.
SE Vid återvinning av denna produkt, vänligen följ procedurerna för återvinning av WEEE-batterier. Kontakta din lokala återvinningsorganisation för mer information.
NO Når du resirkulerer dette produktet, må du følge prosedyrene for resirkulering av WEEE-batterier. Kontakt din lokale resirkuleringsorganisasjon for mer informasjon.
DA Når du genbruger dette produkt, skal du følge procedurerne for genbrug af WEEE-batterier. Kontakt din lokale genbrugsorganisation for mere information.
FI Kun kierrätät tätä tuotetta, noudata WEEE-akkujen kierrätysohjeita. Ota yhteyttä paikalliseen kierrätysorganisaatioon saadaksesi lisätietoja.
CZ Při recyklaci tohoto produktu prosím dodržujte postupy recyklace baterií WEEE. Další informace vám poskytne místní recyklační organizace.
SK Pri recyklácii tohto produktu dodržujte prosím postupy recyklácie batérií WEEE. Ďalšie informácie vám poskytne miestna recyklačná organizácia.
GR Κατά την ανακύκλωση αυτού του προϊόντος, ακολουθήστε τις διαδικασίες ανακύκλωσης μπαταριών WEEE. Επικοινωνήστε με τον τοπικό οργανισμό ανακύκλωσης για περισσότερες πληροφορίες.
AR عند إعادة تدوير هذا المنتج ، يرجى اتباع إجراءات **WEEE** الخاصة بإعادة تدوير البطاريات. اتصل بمنظمة إعادة التدوير المحلية للحصول على مزيد من المعلومات.

XTREME POWER SERIES - Maximum portable power

1

EN Specifications
NL Specificaties
DE Spezifikationen
FR Spécifications
ES Especificaciones
PT Especificações
IT Specifiche
SE Specifikationer
NO Spesifikasjoner
DK Specifikationer
FI Tekniset tiedot
LT Specifikacijos
LV Specifik cijas
PL Specyfikacje
HU Specifikációk
CZ Specifikace
SK pecifikácie
BU Specifikacija
RO Specifica ie
GR Προδιαγραφές
BU Спецификации
RS Спецификација
UA Специфікація
RU Технические характеристики
TR Teknik Özellikler
AR ك زاه ج ن ح ش

2

NL Hoe gebruikt u deze Power Station
Druk de aan/uit knop 5 seconden in om de AC uitgang aan te zetten

DE So verwenden Sie diese Power Station
Drücken Sie die Netztaste 5 Sekunden lang, um den AC-Ausgang einzuschalten.

FR Appuyez sur le bouton d'alimentation pendant 5 secondes pour allumer la sortie CA

ES Cómo utilizar esta Power Station
Pulse el botón de encendido 5 segundos para encender la salida de CA

PT Como utilizar esta Power Station
Pressione o botão de ligar/desligar 5 segundos para ligar a saída CA

IT Come utilizzare questa Power Station
Premere il pulsante di accensione 5 secondi per accendere l'uscita AC

SE Hur man använder denna Power Station
Tryck på strömbrytaren i 5 sekunder för att slå på växelströmsutgången.

NO Hvordan bruke denne Power Station
Trykk på strømknappen i 5 sekunder for å slå på vekselstrømmen

DK Sådan bruges denne Power Station
Tryk på tænd/sluk-knappen i 5 sekunder for at tænde for vekselstrømsudgangen

FI Kuinka käyttää tätä Power Station
Paina virtapainiketta 5 sekuntia kytkeäksesi vaihtovirtalähdön päälle.

LT Kaip naudotis ia „Power Station"
5 sekundes paspauskite maitinimo mygtuk , kad jungtum te kintamosios srov s i vest

LV K lietot o Power Station
Nospiediet iesl g anas pogu 5 sekundes, lai iesl gtu mai str vas izeju.

PL Jak u ywa tego Power Station
Naci nij przycisk zasilania na 5 sekund, aby w czy wyj cie AC

HU A Power Station használata
Nyomja meg a bekapcsológombot 5 másodpercig a váltóáramú kimenet bekapcsolásához.

CZ Jak pou ívat tuto Power Station
Stisknutím vypína e na 5 sekund zapn te výstup st ídavého
proudu

SK Ako pou íva túto Power Station
Stla ením tla idla napájania na 5 sekúnd zapnete výstup striedavého prúdu

RO Cum se folose te aceast Power Station
Ap sa i butonul de alimentare timp de 5 secunde pentru a porni ie irea de curent alternativ

GR Πώς να χρησιμο οιήσετε αυτό το Power Station
Πατήστε το κουμ ί λειτουργίας 5 δευτερόλε τα για να ενεργο οιήσετε την έξοδο εναλλασσόμενου ρεύματος.

BU Как да използвам тази Power Station
Натиснете бутона за захранване за 5 секунди, за да включите променливотоковия изход

RS Как использовать эту розетку
Притисните дугме за напајање 5 секунди да бисте укључили АЦ излаз

UA Як користуватися цим Power Socket
Натисніть кнопку живлення протягом 5 секунд, щоб увімкнути вихід змінного струму

RU JКак использовать эту Power Socket
Нажмите кнопку питания на 5 секунд, чтобы включить выход переменного тока.

TR Bu PowerStation nas l kullan l r
AC ç k n açmak için güç dü mesine 5 saniye bas n

AR : ك ي ف ي ة ا س ت خ د م ه ذ ه PowerStation
د د ر ت ه ا ل ت ي ا ر ا ل م ت ر د د ج ر خ ي ل ت ش غ ي ل ل ث و ا ن 5 م د ه ل ق ا ط ا ر ز ى ع ل ى ط غ ا ض

3

NL: Laad of voedt producten die 70 W of minder nodig hebben. Sommige producten, zoals producten met een elektromotor, kunnen niet door de XP070 worden gevoed - omdat het powerstation een aangepaste sinusvormige wisselstroomuitgang heeft.
DE: Laden oder versorgen Sie Produkte, die 70 W oder weniger benötigen.
Einige Produkte, wie z. B. Produkte mit einem Elektromotor, können nicht mit dem XP070 betrieben werden, da die Powerstation einen modifizierten Sinus-Wechselstromausgang hat.
FR: Chargez ou alimentez des produits qui nécessitent 70W ou moins.
Certains produits, comme les produits avec un moteur électrique, ne peuvent pas être alimentés par la XP070 - parce que la Power Station a une sortie CA sinusoïdale modifiée.
ES: Cargue o alimente productos que necesiten 70W o menos. Algunos productos, como los que tienen un motor eléctrico, no pueden ser alimentados por la XP070, porque la Power Station tiene una salida de CA de onda sinusoidal modificada.
PT: Carregar ou alimentar produtos que necessitem de 70W ou menos. Alguns produtos, como os produtos com motor eléctrico, não podem ser pulverizados pela XP070 - porque a Central Eléctrica tem uma saída de CA de onda sinusoidal modificada.
IT: Carica o alimenta prodotti che hanno bisogno di 70W o meno. Alcuni prodotti, come quelli con un motore elettrico, non possono essere alimentati dall'XP070 - perché la Power Station ha un'uscita AC sinusoidale modificata.
SE: Ladda eller strömförsörja produkter som behöver 70 W eller mindre. Vissa produkter, t.ex. produkter med en elektrisk motor, kan inte laddas av XP070 - eftersom Power Station har en modifierad sinusvågs växelströmsutgång.
NO: Lad eller strøm produkter som trenger 70W eller mindre. Noen produkter, som produkter med en elektrisk motor, kan ikke drives av XP070 - fordi kraftstasjonen har en modifisert sinusbølge AC -utgang.
DK: Oplad eller strømforsyning af produkter, der har brug for 70 W eller mindre.
Nogle produkter, f.eks. produkter med en elektrisk motor, kan ikke forsynes med strøm fra XP070 - fordi Power Station har en modificeret sinusbølge vekselstrømsud gang.
FI: Lataa tai virtaa tuotteita, jotka tarvitsevat enintään 70 W. Joitakin tuotteita, kuten tuotteita, joissa on sähkömoottori, ei voida syöttää XP070:llä, koska Power Stationissa on muunnettu siniaaltoinen vaihtovirtalähtö.
LT: Įkraukite arba maitinkite gaminius, kuriems reikia 70 W arba mažiau. Kai kurių gaminių, pavyzdžiui, gaminių su elektros varikliu, XP070 maitinti negalima, nes maitinimo stoties kintamosios srovės išėjimas yra modifikuotas sinusinės bangos.
LV: Uzlādējiet vai darbiniet produktus, kuriem nepieciešama 70 W vai mazāka jauda.
Dažus produktus, piemēram, produktus ar elektromotoru, nav iespējams uzlādēt ar XP070, jo barošanas stacijai ir modificēta sinusoidālā maiņstrāvas izejas frekvence.
PL: Ładuj lub zasilaj produkty, które potrzebują 70W lub mniej. Niektóre produkty, takie jak produkty z silnikiem elektrycznym, nie mogą być zasilane przez XP070 - ponieważ Power Station ma zmodyfikowane sinusoidalne wyjście AC.
HU: 70 W vagy annál kevesebb teljesítményt igényl termékek töltése vagy energiaellátása.
Egyes termékeket, például az elektromos motorral ellátott termékeket az XP070 nem tudja táplálni, mivel a Power Station módosított szinuszos váltakozóáramú kimenettel rendelkezik.
CZ: Nabíjejte nebo napájejte produkty, které pot ebují 70 W nebo mén . N které výrobky, nap íklad výrobky s elektromotorem, nelze napájet pomocí XP070 - proto e napájecí stanice má upravený sinusový výstup st ídavého proudu.
SK: Nabíjajte alebo napájajte produkty, ktoré potrebujú 70 W alebo menej. Niektoré výrobky, napríklad výrobky s elektromotorom, nie je mo né napája pomocou zariadenia XP070 - preto e napájacia stanica má upravený sínusový výstup striedavého prúdu.
RO: Înc rca i sau alimenta i produse care necesit 70 W sau mai pu in. Unele produse, cum ar fi produsele cu motor electric, nu pot fi alimentate de XP070 - deoarece sta ia de alimentare are o ie ire de curent alternativ sinusoidal modificat.
GR: Φόρτιση ή τροφοδοσία προϊόντων που χρειάζονται 70W ή λιγότερο. Ορισμένα προϊόντα, όπως προϊόντα με ηλεκτροκινητήρα, δεν μπορούν να τροφοδοτηθούν από το XP070 - επειδή ο σταθμός ισχύος έχει τροποποιημένη ημιτονοειδή έξοδο εναλλασσόμενου ρεύματος.
BU: Зареждайте или захранвайте продукти, които се нуждаят от 70 W или по-малко. Някои продукти, като например продукти с електрически двигател, не могат да бъдат захранвани от XP070 - защото захранващата станция има модифициран синусоидален променлив изход.
UA: Заряджайте або живіть продукти, яким потрібно 70 Вт або менше. Деякі продукти, такі як вироби з електродвигуном, не можуть бути використані XP070 - оскільки електростанція має змінений вихід змінного струму з синусоїдою.
RU: Заряжайте или приводите в действие продукты, которым требуется не более 70 Вт. Некоторые продукты, например продукты с электродвигателем, не могут питаться от XP070, потому что Power Station имеет модифицированный синусоидальный выход переменного тока.
TR: 70W veya daha azına ihtiyaç duyan ürünleri şarj edin veya çalıştırın. Elektrik motorlu ürünler gibi bazı ürünler XP070 tarafından çalıştırılamaz - çünkü Güç İstasyonu değiştirilmiş sinüs dalgası AC çıkışına sahiptir.
AR م ن ت ج ا ت ا ل ش ح ن أ و ا ل ط ا ق ة ا ل ت ي ت ح ت ا ج إ ل ى 70 و ا ط أ و أ ق ل.
ب ع ض ا ل م ن ت ج ا ت ، م ث ل ا ل م ن ت ج ا ت ا ل ت ي ت ح ت و ي ع ل ى م ح ر ك ه ر ب ا ئ ي ، ل ا ي م ك ن ت غ ذ ي ت ه ا ب و ا س ط ة XP070 - ل أ ن م ح ط ة ا ل ط ا ق ة ل د ي ه ا خ ر ج ت ي ا ر م ت ر د د م ع د ل ج ي ب ي ة.

4

EN Please don't use this product with a extension cord with multiple AC outputs. A short-circuit could lead to damage.
NL Gebruik dit product niet met een verlengsnoer met meerdere AC-uitgangen. Kortsluiting kan leiden tot schade.
DE Bitte verwenden Sie dieses Produkt nicht mit einem Verlängerungskabel mit mehreren AC-Ausgängen. Ein Kurzschluss könnte zu Schäden führen.
FR N'utilisez pas ce produit avec une rallonge dotée de plusieurs sorties CA. Un court-circuit pourrait entraîner des dommages.
ES No utilice este producto con un cable alargador con varias salidas de CA. Un cortocircuito podría provocar daños.
PT Por favor não utilize este produto com uma extensão com múltiplas saídas CA. Um curto-circuito pode levar a danos.
SE Använd inte denna produkt med en förlängningssladd med flera AC-utgångar. En kortslutning kan leda till skador.
NO Vennligst ikke bruk dette produktet med en skjøteledning med flere AC-utganger. En kortslutning kan føre til skade.
DA Brug venligst ikke dette produkt med en forlængerledning med flere AC-udgange. En kortslutning kan føre til skader.
FI Älä käytä tätä tuotetta jatkojohdon kanssa, jossa on useita AC-lähtöjä. Oikosulku voi johtaa vaurioihin.
PL Nie używaj tego produktu z przedłużaczem z wieloma wyjściami AC. Zwarcie może doprowadzić do uszkodzenia.
HU Kérjük, ne használja ezt a terméket több AC kimenettel rendelkező hosszabbító kábellel. A rövidzárlat károkat okozhat.
CZ Prosím, nepoužívejte tento produkt s prodlužovacím kabelem s více AC výstupy. Zkrat by mohl vést k poškození.
SK Prosím, nepoužívajte tento produkt s predlžovacím káblom s viacerými AC výstupmi. Skrat by mohol viesť k poškodeniu.
GR Μην χρησιμοποιείτε αυτό το προϊόν με καλώδιο επέκτασης με πολλαπλές εξόδους AC. Ένα βραχυκύκλωμα μπορεί να οδηγήσει σε ζημιά.
AR م ن ف ض ل ك ا ل ت س ت خ د م ه ذ ا ا ل م ن ت ج م ع س ل ك ت م د ي د م ع د ة م خ ا ر ج ت ي ا ر م ت ر د د. ق د ي ؤ د ي ق ص ر ا ل د ا ئ ر ة ا ل ك ه ر ب ا ئ ي ة إ ل ى ح د و ث ض ر ر.

5

NL: Gebruik de meegeleverde USB-C kabel om het
Power Station op te laden via een stopcontact
DE: Verwenden Sie das mitgelieferte USB-C-Kabel,
um die Power Station über eine Steckdose aufzuladen
FR: Utilisez le câble USB-C inclus pour recharger la Power Station via une prise de courant.
ES: Utiliza el cable USB-C incluido para recargar
la Power Station a través de una toma de corriente
PT: Utilize o cabo USB-C incluído para recarregar
a central eléctrica através de uma tomada de alimentação
IT: Usa il cavo USB-C incluso per ricaricare la Power Station tramite una presa di corrente
SE: Använd den medföljande USB-C-kabeln för att ladda Power Station via ett eluttag.
NO: Bruk den medfølgende USB-C-kabelen til å lade kraftstasjonen via en stikkontakt
DK: Brug det medfølgende USB-C-kabel til at oplade Power Station via en stikkontakt
FI: Käytä mukana toimitettua USB-C-kaapelia Power Stationin lataamiseen pistorasian kautta.
LT: Naudokite pridedamą USB-C kabelį, kad įkrautumėte "Power Station" per elektros lizdą
LV: Izmantojiet komplektā iekļauto USB-C kabeli, lai uzlādētu Power Station, izmantojot strāvas kontaktligzdu
PL: Użyj dołączonego kabla USB-C, aby naładować Power Station za pośrednictwem gniazdka elektrycznego
HU: A mellékelt USB-C kábellel töltse fel a Power Stationt konnektoron keresztül.
CZ: K dobíjení napájecí stanice přes zásuvku použijte přiložený kabel USB-C.
SK: Na dobíjanie napájacej stanice cez elektrickú zásuvku použite priložený kábel USB-C
BU: Използвайте включения в комплекта USB-C кабел, за да презаредите захранващата станция чрез електрически контакт
RO: Folosiți cablul USB-C inclus pentru a reîncărca Power Station prin intermediul unei prize de curent.
GR: Χρησιμοποιήστε το παρεχόμενο καλώδιο USB-C για να φορτίσετε το Power Station μέσω πρίζας.
BU: Използвайте включения в комплекта USB-C кабел, за да зареждате Power Station от електрически контакт
RS: Користите приложени УСБ-Ц кабл да напуните електричну станицу преко утичнице
UA: Використовуйте кабель USB-C, що входить до комплекту, щоб зарядити електростанцію через розетку
RU: Используйте прилагаемый кабель USB-C для подзарядки электростанции через розетку.
TR: Güç İstasyonunu bir elektrik prizi aracılığıyla şarj etmek için birlikte verilen USB-C kablosunu kullanın
AR ا س ت خ د م ك ا ب ل USB-C ا ل م ض م ن ل إ ع ا د ة ش ح ن ح ج ط ة ا ل ط ا ق ة ع ب ر م ق ب س ط ا ق ة

6

NL Laad de Power Bank op via de DC in slechts 2,5 uur.
DE Laden Sie das Power Bank über den DC-Anschluss in nur 2,5 Stunden auf.
FR Rechargez la banque d'énergie via le DC en seulement 2,5 heures.
ES Recarga el banco de energía a través del DC en sólo 2,5 horas.
PT Recarregar o banco de energia através da DC em apenas 2,5 horas.
IT Ricarica il power bank tramite DC in appena 2,5 ore.
SE Ladda strömbanken via DC på endast 2,5 timmar.
NO Du kan lade opp strømbanken på nytt via DC på bare 2,5 timer.
DK Genoplad strømbanken via DC på kun 2,5 time.
FI Lataa varavirtalähde DC kautta vain 2,5 tunnissa.
LT kraukite maitinimo bank per nuolatin srov tiesiog
2,5 valandos.
LV Vienk r i uzl d jiet ener ijas banku, izmantojot l dzstr vu 2,5 stundas.
PL Na aduj power bank przezDC w zaledwie 2,5 godziny.
HU Töltse fel a tápegységet az DC keresztül mindössze 2,5 óra alatt.
CZ Prost ednictvím DC dobijete powerbanku za pouhé 2,5 hodiny.
SK Dobite externú nabíja ku cez DC iba za 2,5 hodiny.
HR Napunite Power Bank putem DC -a u samo 2.5 sati.
RO Reînc rca i banca de alimentare prin DC doar 2,5 ore.
GR E αναφορτίστε το power bank μέσω της θύρας DC μόλις σε 2,5 ώρες.
BU Заредете захранващата банка чрез DC само за 2,5 часа.
RS Напуните банку напајања путем једносмерне струје за само 2,5 сати.
UA Зарядіть блок живлення за допомогою постійного
струму всього за 2,5 годин.
RU Зарядите внешний аккумулятор от постоянного тока всего за 2,5 часов.
TR Güç bankas n sadece DC üzerinden arj edin 2.5 saat.
AR أ ع د ش ح ن ب ن ك ا ل ط ا ق ة ع ب ر م ن ف ذ **DC** ف ي **2.5** س ا ع ة ف ق ط..

7

NL Batterij-indicator
DE Batterie-Anzeige
FR Indicateur de batterie
ES Indicador de la batería
PT Indicador de bateria
IT Indicatore di energia
SE Strömindikator
NO Strømindikator
DA Strømindikator
FI Virran merkkivalo
LH Maitinimo indikatorius
LV Jaudas indikators
PL Wska nik mocy
HU Teljesítményjelz
CZ Indikátor napájení
SK Ukazovate napájania
HR Indikator snage
RO Indicator de putere
GR Ένδειξη μ αταρίας
RS Индикатор снаге
BU Индикатор за мощност
UA Індикатор живлення
RU Индикатор мощности
TR Güç göstergesi
AR م ؤ ش ر ا ل ط ا ق ة

8

EN Included in the box
NL Inbegrepen in de doos
DE Im Lieferumfang enthalten
FR Inclus dans l'encadré
ES Incluido en la caja
PT Incluído na caixa
IT Incluso nella confezione
SE Detta ingår i förpackningen
NO Medfølger i esken
DA Inkluderet i æsken
FI Sisältyy pakkauksseen
LH traukta d
LV lek auts kast
PL Zawarte w pude ku
HU A dobozban található
CZ Sou ástí balení
SK Sú as balenia
HR Uklju eno u kutiju
RO Inclus în cutie
GR Συμ εριλαμβάνεται στο κουτί
BU Включено в кутията
RS Укључено у кутију
UA Входить до комплекту
RU В комплекте
TR Kutuya dahildir
AR م ُ ض م َّ ن ف ي ا ل م ر ب ع

EU DECLARATION OF CONFORMITY

(In accordance with EN ISO/IEC 17050-1)

Declaration number:	**DOCIP 1375099**
Name and address of manufacturer / EU-AR:	**Telco Accessories BV** **Hoofdveste 19** **3992 DH Houten** **Netherlands**

THIS DECLARATION OF CONFORMITY IS ISSUED UNDER THE SOLE RESPONSIBILITY OF:

Name and address of manufacturer:	**Telco Accessories BV** **Hoofdveste 19** **3992 DH Houten** **Netherlands**
Product identification:	**Xtorm Portable Power Socket 70** **XP070**

THE PRODUCTS MENTIONED IN THIS DECLARATION ARE IN CONFORMITY WITH:

EU Community Legislation	**Restriction of Hazardous Substances (RoHS) Directive 2011/65/EU [OJEU L174/88-110, 01.07.2011]** **Electromagnetic Compatibility (EMC) Directive 2014/30/EU [OJEU L96/79-106, 29.03.2014]** **Low Voltage Directive (LVD) 2014/35/EU [OJEU L96/357-374, 29.03.2014]**
Harmonised standards	**Safety of electrical equipment** EN 62368-1:2014 + AC:2015-02 + AC:2015-05 + AC:2015-11 + AC:2017-03 + A11:2017 + EN IEC 62368-1:2020 + A11:2020 + AC:2020-05 **Exposure of humans to electromagnetic fields (EMF)** EN 62233:2008 + AC:2008 **Electromagnetic Compatibility (EMC)** EN 61000-3-2:2014 + EN IEC 61000-3-2:2019 + A1:2021 EN 61000-3-3:2013 + A1:2019 EN IEC 61000-6-2:2019 + EN 61000-6-2:2005 + AC:2005 EN 61000-6-3:2007 + A1:2011 + A1:2011/AC:2012 + EN IEC 61000-6-3:2021 **Restricted substances in electrical products** EN 50581:2012 EN IEC 63000:2018

SIGNED FOR AND ON BEHALF OF:

Place and date of issue:	**Houten, 10 October 2021**
Signature:	
Name, function:	**Ralph Both**
Company name:	**Telco Accessories BV**

EN: Warnings
Don't drop, dissemble or attempt to repair the charger by yourself. Avoid exposure to water or high humidity. Don't expose to any heat source. Keep out of reach of children Don't use in the presence of flammable gas.

Telco Accessories has tested the product in a test environment. All statements/declarations made by Telco Accessories about the (operation) of the product are based on the results obtained from such tests. These results/statements/declarations cannot be guaranteed, for example in cases of deviating or injudicious use and/or use in a different environment.

NL: Waarschuwing
Probeer de lader niet zelf te repareren of te demonteren. Vermijd blootstelling aan water of een hoge luchtvochtigheid. Niet blootstellen aan een warmtebron. Buiten bereik van kinderen houden. Niet gebruiken in de aanwezigheid van brandbaar gas.

Telco Accessories heeft het product getest in een testomgeving. Alle uitspraken/uitingen die Telco Accessories doet over (de werking van) het product, zijn gebaseerd op de resultaten verkregen uit dergelijke testen. Deze resultaten/uitspraken/uitingen kunnen, onder meer bij afwijkend dan wel onoordeelkundig gebruik en/of gebruik in een andere omgeving, niet worden gegarandeerd.

DE: Achtung
Versuchen Sie nicht, den Solar Lader selbst zu reparieren. (Garantieverlust) Vermeiden Sie hohe Luftfeuchtigkeit oder Kontakt mit Wasser. Verwenden Sie das Gerät nicht in der Nähe von brennbaren Gasen oder Flüssigkeiten. Halten Sie das Gerät fern von Hitzequellen. Ausser Reichweite von Kindern halten.

Telco Accessories hat das Produkt in einer Testumgebung getestet. Alle Aussagen/Erklärungen von Telco Accessories über den Betrieb des Produkts basieren auf den Ergebnissen dieser Tests. Diese Ergebnisse/Aussagen/Erklärungen können nicht garantiert werden, z.B. bei abweichender oder unsachgemäßer Verwendung und/oder Verwendung in einer anderen Umgebung.

FR: Attention
Ne pas faire tomber ou démonter ou tenter de réparer le produit soi-même. Ne pas exposer le produit à l'eau ou dans un endroit trop humide. Ne pas poser le chargeur solaire près d'une source de chaleur. Tenir hors de portée des enfants. Ne pas utiliser en présence de gaz inflammables.

Telco Accessories a testé le produit dans un environnement de test. Tous les énoncés / déclarations faits par Telco Accessories concernant le (fonctionnement) du produit sont basés sur les résultats obtenus à partir de ces tests. Ces résultats / énoncés / déclarations ne peuvent pas être garantis, par exemple en cas d'utilisation anormale ou imprudente et/ou d'utilisation dans un environnement différent.

IT: ATTENZIONE
Non usare vicino ad una fiamma. Non esporre vicino a fonti di calore elevato. Non modificare la struttura o disassemblare. Smettere di utilizzare immediatamente nel caso si sentano odori strani, calore, o strani rumori provenire dallo stesso. Non lasciar giocare i bambini. Usare solo in luoghi asciutti. Riciclare l'apparato secondo le norme vigenti nella nazione di utilizzo.

Telco Accessories ha testato il prodotto in un ambiente di prova. Tutte le affermazioni/dichiarazioni rilasciate da Telco Accessories in merito al funzionamento del prodotto si basano sui risultati ottenuti da tali test. Tali risultati/affermazioni/dichiarazioni non possono essere garantite, ad esempio in caso di utilizzo anomalo o imprudente e/o di utilizzo in un ambiente diverso.

ES: Atención
No dejar caer el producto. No desmontarlo ni intentar repararlo, por sus propios medios Evitar el contacto con el agua o fuente de humedad. No exponer la alimentación a una fuente de calor. Mantenga fuera del alcance de los niños. No utilizar en presencia de fuentes o gas infl amables.

Telco Accessories ha probado el producto en un entorno de prueba. Todas las declaraciones realizadas por Telco Accessories sobre el (funcionamiento del) producto se basan en los resultados obtenidos a partir de dichas pruebas. Estos resultados/declaraciones no pueden garantizarse, por ejemplo, en casos de uso distinto o imprudente y/o uso en un entorno diferente.

CZ: UPOZORNENÍ
Neupustte, nerozebírejte, ani se nepokoušejte spravit nabíječku sami. Vyvarujte se působení vody nebo vysoké vlhkosti. Nevystavujte tepelným zdrojem. Uchovávejte mimo dosah dětí. Nepoužívejte v blízkosti hořlavých plynů.

Společnost Telco Accessories testovala tento výrobek v testovacím prostředí. Všechny prohlášení/tvrzení společnosti Telco Accessories o tomto výrobku nebo jeho provozu se zakládají na výsledcích těchto testů. Tyto výsledky/prohlášení/tvrzení není možno zaručit, například v případě odchylného nebo nesprávného použití a/nebo použití v rozdílném prostředí.

SK: Upozornenia
Neupustite, nerozoberajte, ani sa nepokúšajte opraviť nabíjačku sami. Vyvarujte sa pôsobeniu vody alebo vysokej vlhkosti. Nevystavujte tepelným zdrojom Uchovávajte mimo dosahu detí. Nepoužívajte v blízkosti horľavých plynov.

Spoločnosť Telco Accessories testovala tento výrobok v testovacom prostredí. Všetky vyhlásenia/tvrdenia spoločnosti Telco Accessories o tomto výrobku alebo jeho prevádzke sa zakladajú na výsledkoch týchto testov. Tieto výsledky/vyhlásenia/tvrdenia nemožno zaručiť, napríklad v prípade odchýleného či nesprávneho použitia a/alebo použitia v rozdielnom prostredí.

PL: ostrzeżenia
Prosimy nie próbować naprawiać tej ładowarki ani nie rozbierać jej samodzielnie. Należy unikać narażenia ładowarki na działanie wody lub wysokich poziomów wilgotności. Nie wolno wystawiać ładowarki na działanie źródeł ciepła. Ładowarkę należy przechowywać w miejscu niedostępnym dla dzieci. Ładowarki nie wolno używać w obecności gazów łatwopalnych.

Firma Telco Accessories przetestowała produkt w środowisku testowym. Wszelkie oświadczenia/ deklaracje firmy Telco Accessories na temat (działania) produktu oparte są na wynikach uzyskanych podczas takich testów. Te wyniki/ oświadczenia/ deklaracje nie mogą być zagwarantowane, na przykład w razie odmiennego sposobu użycia lub wykorzystania niezgodnego z przeznaczeniem oraz/ lub użytkowania produktu w innym środowisku.

SE: varning
Tappa inte, ta inte isär eller försök reparera laddaren själv. Utsätt inte för vatten eller hög fuktighet. Utsätt inte för värme. Förvaras utom räckhåll för barn. Använd ej i närheten av lättantändlig gas.

Telco Accessories har testat produkten i en testmiljö. Alla påståenden/deklarationer som görs av Telco Accessories om (driften av) produkten bygger på resultaten som har uppnåtts i dessa tester. Resultaten/påståendena/deklarationerna kan inte garanteras, t.ex. i händelse av avvikelser eller omdömeslös användning och/eller användning i en annan miljö.

DK: advarsler
Forsøg ikke selv på at reparere eller adskille opladeren. Undgå eksponering for vand eller høje fugtniveauer. Eksponer ikke enheden for varmekilder. Opbevar enheden utilgængelig for børn. Må ikke bruges ved tilstedeværelse af letantændelig gas.

Telco Accessories har testet produktet i et testmiljø. Alle udsagn/erklæringer fremsat af
Telco Accessories omkring (drift) af produktet er baseret på resultater indhentet fra sådanne test. Der kan ikke garanteres for disse resultater/erklæringer/udsagn, f.eks. i tilfælde af afvigende eller ukorrekt brug og/eller brug i et andet miljø.

FI: varoitukset
Älä yritä korjata tai purkaa laturia itse. Vältä tuotteen altistamista vedelle tai äärimmäiselle kosteudelle. Älä altista lämmönlähteille. Säilytettävä lasten ulottumattomissa. Älä käytä syttyvien kaasujen läsnä ollessa.

Telco Accessories on testannut tuotetta testiympäristössä. Kaikki Telco Accessoriesin antamat tuotetta (ja sen toimintaa) koskevat lausunnot/julistukset perustuvat näistä testeistä saatuihin tuloksiin. Tuloksiin/lausuntoihin/julistuksiin liittyen ei voida antaa mitään takuita esimerkiksi poikkeavan tai ohjeidenvastaisen käytön ja/tai erilaisen käyttöympäristön vuoksi.

AR: ت ح ذ ي ر ا ت
ا ل ت و ا ل ر ص ل أ و ا ل ح ا و ل ة ا ل ت ف ا ر ي ا ل ش ح ن ب ن ف س ك. ت ج ن ب ت ع ر ي ض ا ل م ن ت ج ل ل م ي ا ه أ و ر ط و ب ة ا ل ر ط و ب ة ا ل ع ا ل ي ة. ل ا ت ض ع ه ب ج ا ن ب م ص د ر ا ل ح ر ا ر ة. ح ف ظ ه ب ع ي د ا ع ن ت ن ا و ل ا ل أ ط ف ا ل. ل ا ت س ت خ د م ه ف ي أ ي م ك ا ن ب ه غ ا ز ق ا ب ل ل ل ا ش ت ع ا ل.

ه ذ ا ا ل م ن ت ج خ ض ع ل ل إ خ ت ب ا ر و ا ف ق ت ا ل ا ت ص ا ل ت ا ل ت ي ق د م ه ا Telco Accessories ف ي ب ي ئ ة إ خ ت ب ا ر ت ك ل ا ل ب ي ا ن ا ت/ ا ل إ ع ل ا ن ا ت ا ل ت ي ق د م ه ا Telco Accessories ح و ل (ت ش غ ي ل) ا ل م ن ت ج ب ن ا ء ع ل ى ن ت ا ئ ج ه ذ ه ا ل إ خ ت ب ا ر ا ت. ف ي ح ي ن أ ن ه ذ ه ن ت ا ئ ج/ ب ي ا ن ا ت/ إ ع ل ا ن ا ت م ث ل ح ا ل ا ت ا ل ا ن ح ر ا ف أ و ا ل إ س ت خ د ا م غ ي ر ا ل ح ك ي م/ أ و ا ل إ س ت خ د ا م ف ي ب ي ئ ة م خ ت ل ف ة.

Hoofdveste 19
3992 DH Houten
The Netherlands
T: + 31 (0) 30 635 4800
F: + 31 (0) 30 635 4801
www.xtorm.eu